rombica

БЕСПРОВОДНЫЕ НАУШНИКИ

mysound BH-19 Green ID: BH-N018
mysound BH-19 Rose ID: BH-N019
mysound BH-19 Blue ID: BH-N020

РУКОВОДСТВО ПОЛЬЗОВАТЕЛЯ

Благодарим Вас за покупку изделия из серии Mysound. Перед эксплуатацией устройства прочтите это руководство и сохраните его для использования в дальнейшем.

ОБЩИЕ СВЕДЕНИЯ

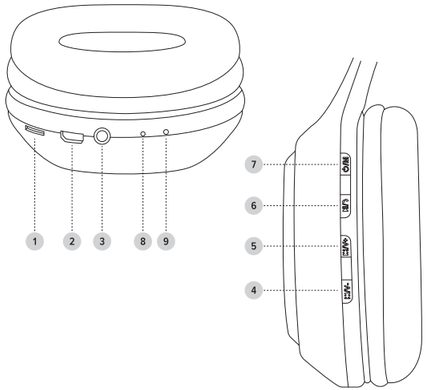

1. AUX / аудиовход
2. Разъем micro-USB для зарядки встроенного аккумулятора.
3. Слот для microSD карты памяти
4. Кнопка «Назад / Уменьшение громкости»
   Короткое нажатие – воспроизведение предыдущего аудиотрека
   Долгое нажатие – уменьшение громкости
5. Кнопка «Вперед / Увеличение громкости» Короткое нажатие – воспроизведение следующего аудиотрека. Долгое нажатие – увеличение громкости
6. «Пауза / Воспроизведение / Принятие вызова / Завершение вызова»
   Короткое нажатие – пауза/воспроизведение
   Долгое нажатие – выключение LED подсветки.
   Короткое двойное нажатие – вызов последнего абонента (в режиме Bluetooth)
   Короткое нажатие в момент входящего вызова – принятие входящего вызова (в режиме Bluetooth)
   Долгое нажатие в момент входящего вызова – отклонение входящего вызова (в режиме Bluetooth)
7. Кнопка «Питание / М»
   Короткое нажатие – изменение режима Беспроводной / MP3
   Долгое нажатие – включение / выключение устройства
8. Микрофон
9. LED-индикатор

При выборе режима работы воспроизводится звуковой сигнал. Каждому режиму соответствует свой звуковой сигнал:

- Режим Bluetooth – один гудок
- Режим воспроизведения аудио с microSD-карты – два гудка

СПЕЦИФИКАЦИЯ

Питание: DC 5В, от встроенного аккумулятора
Bluetooth стандарт: v5.0
Диапазон воспроизводимых частот: 20 Гц - 20 кГц
Мощность динамиков: 35 мВт
Диаметр широкополосных динамиков: 40 мм
Чувствительность: 110 дБ ± 3 дБ
Импеданс: 32 Ом
Аккумулятор: 300 мАч / 3.7 В
Интерфейсы: micro-USB, слот microSD, аудиовход, Bluetooth
Поддерживаемые аудио-форматы: MP4, MP3, WAV
Комплектация: наушники, USB-кабель, аудиокабель, документация
Дополнительно: встроенный микрофон

ЭКСПЛУАТАЦИЯ УСТРОЙСТВА

ВКЛЮЧЕНИЕ
Нажмите и держите кнопку «Пауза / Воспроизведение / Питание», загоревшийся LED индикатор подтвердит включение. Отпустите кнопку.

ВЫКЛЮЧЕНИЕ
Нажмите и держите кнопку «Пауза / Воспроизведение / Питание» до тех пор LED индикатор не погаснет.

СОПРЯЖЕНИЕ С ВНЕШНИМ УСТРОЙСТВОМ ПО BLUETOOTH
1.Убедитесь, что аудиокабель не подключен к наушникам. Включите наушники.
2.Убедитесь, что наушники находятся в режиме Bluetooth.
3.Если наушники ранее были подключены к внешнему устройству и в момент включения внешнее устройство находится в зоне доступа, то наушники автоматически подключатся к ранее сопряженному устройству. В случае отсутствия в зоне доступа ранее подключенных устройств, вам потребуется выполнить сопряжение. Для этого откройте настройки Bluetooth на мобильном устройстве/компьютере, активируйте функцию Bluetooth и запустите поиск устройств. Когда ваше устройство найдет наушники, подтвердите подключение. Система может вывести на экран диалоговое окно, в котором необходимо ввести цифры «1234» или «0000» или другие для создания пары.

4. После создания пары между вашим устройством и наушниками можно наслаждаться любимой музыкой. Вы можете контролировать воспроизведение на своем устройстве или управлять им при помощи кнопок на наушниках.

РЕЖИМ ЗВОНКА
Вы можете принимать входящие вызовы с помощью наушников, если в данный момент они сопряжены с телефоном/планшетом. Разговор ведется с помощью встроенного микрофона и динамиков. Коротко нажмите на соответствующую кнопку для принятия входящего вызова, повторное нажатие завершит разговор. Для отклонения вызова нажмите и держите кнопку звонка. Быстрое двойное нажатие кнопки питания - вызов последнего набранного абонента.

ВОСПРОИЗВЕДЕНИЕ АУДИО С MICRO-SD КАРТЫ
Вставьте карту памяти в слот для microSD карты (1). Для перехода в режим воспроизведения с microSD карты нажмите и удерживайте кнопки «М». Используйте кнопки управления для включения, остановки воспроизведения и переключения треков.

AUX PLAY
Выключите наушники и подключите аудиокабель к наушникам (разъем «AUX / аудиовход») одним концом, а другим концом к источнику сигнала. Убедитесь в верности подключения. Штекер должен плотно войти в разъем устройства, иначе воспроизведение будет с шумовыми помехами или без звука. В данном режиме наушники будут выступать в качестве классических проводных наушников. При подключении аудиокабеля к разъему «AUX / аудиовход» режим Bluetooth и управление кнопками на наушниках становятся недоступными.

ЗАРЯДКА АККУМУЛЯТОРА
Перед первым использованием полностью зарядите аккумулятор в течение 8 часов. Новый аккумулятор требует 2-3 цикла полного заряда-разряда для достижения максимальной емкости. Выключите наушники и подключите USB кабель к micro-USB разъему наушников. Затем подсоедините USB разъем к персональному компьютеру, либо к зарядному устройству «USB-сеть» (зарядное устройство в комплект не входит). Во время зарядки LED индикатор будет гореть красным цветом. Когда LED индикатор погаснет – зарядка окончена.

МЕРЫ ПРЕДОСТОРОЖНОСТИ ВО ВРЕМЯ ИСПОЛЬЗОВАНИЯ

1. Перед подзарядкой аккумулятора убедитесь, что напряжение питания составляет 5В. Рекомендуемый адаптер 5В/1000мА.
2. Если устройство не используется в течение длительного времени, заряжайте его раз в месяц.
3. Не пытайтесь в случае поломки открыть корпус устройства и отремонтировать его самостоятельно, обратитесь в сервисный центр.
4. Избегайте воздействия на устройство повышенной влажности, пыли и грязи. Используйте для очистки сухую мягкую безворсовую ткань. Запрещается использовать для этой цели какие-либо моющие или чистящие жидкости.
5. Не храните, не используйте устройство и не заряжайте аккумулятор рядом с источниками тепла и легковоспламеняющимися предметами, при повышенной или пониженной температуре. Зарядка может производиться только под наблюдением взрослого. Рекомендуется использовать устройство при температуре от 5 до 35 °С.
6. Не допускайте падения устройства и не подвергайте его сильным ударам.
7. Избегайте попадания посторонних предметов в отверстия и разъемы на корпусе устройства.
8. Обязательно выключайте устройство после использования.
9. При отсоединении кабеля от зарядного порта никогда не тяните за шнур, держитесь за штекер.
10. Наушники не предназначены для использования в коммерческих целях.
11. «Режим Bluetooth» не предназначен для использования в коммерческих целях.
12. Стандартный ресурс аккумулятора составляет 500 циклов заряда-разряда. После превышения 500 циклов эффективная емкость аккумулятора может снижаться.
13. Эффективность хранения и передачи энергии аккумулятора зависит от температуры окружающей среды.
14. Не разбирайте устройство, не подвергайте его сильному нагреванию и не кладите его в воду, так как это может привести к нагреванию аккумулятора с большим выделением тепла.
15. Чтобы гарантировать достаточную вентиляцию и нормальную работу устройства, никогда не накрывайте работающее устройство тканью или другим материалом, так как недостаточная вентиляция может вызвать перегрев и/или сокращение срока службы изделия.
16. Прослушивание музыки в наушниках при чрезмерных уровнях громкости может привести к нарушению слуха.
17. В потенциально опасных ситуациях, где изоляция от внешних звуков может представлять опасность (например, на железнодорожных переездах) следует временно прерывать прослушивание.
18. Качество амбушюров может ухудшаться при длительном использовании или хранении. Держите амбушюры в чистоте.

УСЛОВИЯ ХРАНЕНИЯ

Храните в сухом, хорошо проветриваемом помещении, вдали от нагревательных приборов и прямых солнечных лучей.
Храните устройство в недоступном для детей месте. Не кусайте и не облизывайте устройство, это может привести к повреждению или взрыву устройства. Данное устройство не должно использоваться маленькими детьми или лицами с ограниченными возможностями без наблюдения ответственного лица, гарантирующего безопасное использование устройства. Следите за маленькими детьми, чтобы они не играли с устройством.
Не утилизируйте электрические устройства в неотсортированные городские отходы, используйте отдельные пункты сбора отходов. Обратитесь к местным органам власти за информацией, касающейся доступных систем сбора отходов. Если электронные устройства выбрасываются на городскую свалку, вредные вещества могут попасть в подземные воды и в пищевую цепь, нанося вред здоровью и благополучию.

ТЕХНИЧЕСКИЕ ХАРАКТЕРИСТИКИ И ВНЕШНИЙ ВИД МОГУТ БЫТЬ ИЗМЕНЕНЫ БЕЗ ПРЕДВАРИТЕЛЬНОГО УВЕДОМЛЕНИЯ

Назначение товара: беспроводные наушники. Устройство не предназначено для использования в коммерческих целях. Используется для приема и воспроизведения аудио посредством Bluetooth соединения со сторонним устройством и встроенных динамиков.

Ограничения при использовании: при использовании устройства необходимо соблюдать нормы, установленные законодательством страны (в которой используется изделие), касательно громкости воспроизведения аудио в общественных и жилых зонах.

Изделие содержит встроенный аккумулятор. Перед транспортировкой обратитесь к местным органам власти / перевозчику для уточнения правил и условий перевозки.
Товарный знак / торговая марка: rombica.
Адрес пр-ва: "Шеньчжень Невсун Дижитал Технолоджи Со. ЛТД." 2-4Ф Билдинг А, Невсун Технолоджи Парк, ФенгТанг Роад, Фуйонг Товн, Бао'ан Дистрикт, Шеньчжень, Китай.
Импортер: ООО «Элко Рус», адрес: 143441, Московская область, Красногорский район, п/о Путилково, улица 69 км МКАД, стр. 7, офис 506.
Претензии от покупателей принимает ИМПОРТЕР.
Разработка и дизайн: Сингапур. Произведено: Китай. info@rombica.ru
Уполномоченное изготовителем лицо: ООО "Ромбика". Адрес: Россия, 115054, г. Москва, Пятницкая ул., д. 71/5, строение 2, этаж 5 оф. 500.
Техническая поддержка – support@rombica.ru
Дата производства товара определяется по серийному номеру товара: четвертый и пятый символы серийного номера обозначают месяц производства, шестой и седьмой символы – год производства соответственно. Серийный номер нанесен на упаковку.
Соответствует требованиям: ТР ТС 020/2011, ТР ЕАЭС 037/2016.

ЕАС

ГАРАНТИЙНЫЙ ТАЛОН

Условия гарантийных обязательств

1. Гарантийные обязательства распространяются на изделия, приобретенные в РФ.
2. Гарантийные обязательства не распространяются на принадлежности, входящие в комплектность товара, если их замена не связана с разборкой изделия: элементы питания, кабели, переходники, адаптеры, чехлы, ремни, документацию.
3. Изготовитель не несет гарантийные обязательства в следующих случаях: если изделие использовалось для осуществления предпринимательской деятельности, а также в иных целях, не соответствующих его прямому назначению; нарушения условий эксплуатации, установки изделия, изложенных в Руководстве Пользователя и другой документации; если изделие имеет след попыток неквалифицированного ремонта; если дефект вызван изменением конструкции или схемы изделия, подключением внешних устройств, не предусмотренных изготовителем; если обнаружены механические повреждения, возникшие после передачи изделия потребителю; повреждения, вызванные воздействием влаги, высоких или низких температур, коррозией, окислением, попаданием внутрь изделия посторонних предметов, веществ, жидкостей, насекомых или животных.
4. Производитель не несет ответственность за возможный вред изделия, прямо или косвенно нанесенный людям, домашним животным, имуществу в случае, если это произошло в результате несоблюдения правил и условий эксплуатации, установки изделия; умышленных или неосторожных действий покупателя (потребителя) и/или третьих лиц. Также, не несет ответственность за возможный вред, прямо или косвенно нанесенный изделием соответствующего назначения, в результате потери, повреждения или изменения данных и информации.

ОБЛАСТЬ ДЕЙСТВИЯ ГАРАНТИИ – РОССИЙСКАЯ ФЕДЕРАЦИЯ.
СРОК ГАРАНТИИ – 12 МЕСЯЦЕВ С ДАТЫ ПРОДАЖИ.
СРОК СЛУЖБЫ – 24 МЕСЯЦА.

При невозможности достоверно установить дату продажи, срок гарантии исчисляется с даты изготовления изделия и составляет 18 месяцев. Дата производства товара определяется по серийному номеру товара, четвертая и пятая цифры серийного номера обозначают месяц производства, шестая и седьмая цифры серийного номера обозначают год производства, соответственно. Серийный номер нанесен на упаковку и устройство. Информацию о работе технической службы по гарантийным вопросам можно узнать по электронной почте: support@rombica.ru. Полный список адресов технических центров производителя, уполномоченных осуществлять сервисное обслуживание, представлен на сайте: www.rombica.ru.

Изделие .....

Модель .....

Дата продажи .....

Серийный номер .....

Печать продавца

Настоящим утверждаю проверку работоспособности и покупку полностью исправного изделия, указанного выше, в полной комплектации с инструкцией по эксплуатации на русском языке. Изделие осмотрено и проверено в моем присутствии, видимых повреждений не имеет. Со всеми техническими характеристиками, функциональными возможностями и правилами эксплуатации ознакомлен(а). С нижеизложенными условиями гарантии соглсен(а).

.....

ФИО Покупателя, подпись

СВЕДЕНИЯ О РЕМОНТАХ

№	дата	код ремонта	сервис	мастер	клиент