Bowl

rombica

ID: HUM-005

УВЛАЖНИТЕЛЬ УЛЬТРАЗВУКОВОЙ

РУКОВОДСТВО ПОЛЬЗОВАТЕЛЯ

Благодарим Вас за покупку изделия. Перед эксплуатацией устройства, прочтите это руководство и сохраните его для использования в дальнейшем. Производитель оставляет за собой право без предварительного уведомления покупателя вносить изменения в конструкцию, комплектацию или технологию изготовления изделия с целью улучшения его свойств. В тексте и цифровых обозначениях данного руководства могут быть допущены опечатки.

ОБЩИЕ СВЕДЕНИЯ

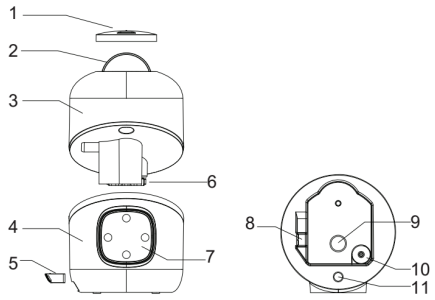

1. Распылитель
2. Ручка бака
3. Бак для воды
4. База
5. Арома капсула
6. Отверстие для залива воды
7. Дисплей
8. Нагнетатель потока
9. Мембрана
10. Поплавок
11. Подсветка

Элементы управления и дисплей

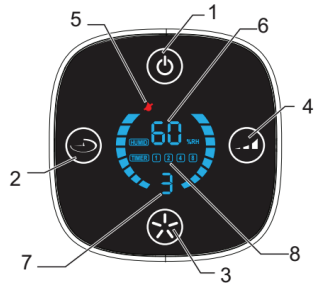

1. Кнопка включения/выключения «Power»
2. Кнопка включения таймера «Timer»
3. Кнопка включения/выключения подсветки
4. Кнопка выбора интенсивности потока «Mist»
5. Индикатор отсутствия воды
6. Отображение влажности
7. Отображение интенсивности увлажнения
8. Индикатор таймера

СПЕЦИФИКАЦИЯ

Порт питания: 220 В
Класс электробезопасности: II
Потребляемая мощность: 25 Вт
Объем емкости для воды: 3 л
Производительность увлажнения: 300 мл/час
Габаритные размеры: 160 × 170 × 145 мм

КОМПЛЕКТАЦИЯ

Увлажнитель, руководство пользователя.

МЕРЫ БЕЗОПАСНОСТИ

1. Внимательно прочитайте Руководство по эксплуатации и сохраните его в качестве справочного материала.
2. Перед первоначальным включением проверьте, соответствуют ли технические характеристики, указанные на изделии, параметрам электросети.
3. Использовать только в бытовых целях в соответствии с данным Руководством по эксплуатации. Прибор не предназначен для промышленного применения.
4. Не использовать вне помещений.
5. Всегда отключайте устройство от электросети перед очисткой, или если Вы его не используете.
6. Во избежание поражения электрическим током и возгорания, не погружайте прибор и шнур питания в воду или другие жидкости. Если это произошло, НЕ БЕРИТЕСЬ за изделие, немедленно отключите его от электросети и обратитесь в Сервисный центр для проверки.
7. Не пользуйтесь устройством в ванных комнатах и около воды.
8. Прибор не предназначен для использования лицами (включая детей) с ограниченными возможностями и/или при отсутствии у них знаний и опыта, если они не находятся под контролем или не проинструктированы об использовании прибора лицом, ответственным за их безопасность.
9. Дети должны находиться под контролем для недопущения игры с прибором.
10. При повреждении шнура питания его замену, во избежание опасности, должен производить изготовитель или уполномоченный им сервисный центр, или аналогичный квалифицированный персонал.
11. Не пытайтесь самостоятельно ремонтировать устройство. При возникновении неполадок обращайтесь в ближайший Сервисный центр.
12. Следите, чтобы шнур питания не касался острых кромок и горячих поверхностей.
13. Не тяните за шнур питания, не перекручивайте и не наматывайте его вокруг корпуса устройства.
14. Не выливайте оставшуюся воду через распылитель пара.
15. Во время чистки увлажнителя не допускайте попадания воды во внутреннюю часть прибора – это может вывести его из строя.
16. Включайте увлажнитель только при наличии воды в резервуаре. Не наливайте в резервуар и не используйте для мытья воду с температурой выше 40°С.
17. При перемещении увлажнителя беритесь только за основание, при этом придерживая резервуар для воды.
18. Не размещайте увлажнитель в непосредственной близости от мебели и электроприборов, а также не устанавливайте его около вентиляционных отверстий.
19. Отключайте прибор от сети при его заполнении водой и очистке.

ПРИМЕЧАНИЕ: в процессе эксплуатации допустимо образование белого налета на окружающих предметах, что обуславливается слишком высоким содержанием солей в воде, в этом случае рекомендуем использовать дополнительную фильтрацию перед заполнением резервуара увлажнителя.

20. Производитель оставляет за собой право без дополнительного уведомления вносить незначительные изменения в конструкцию изделия, кардинально не влияющие на его безопасность, работоспособность и функциональность.

ПОРЯДОК РАБОТЫ

1. Прибор предназначен для увлажнения воздуха в помещении.
2. Протрите поверхность резервуара мягкой тканью.
3. Поставьте прибор на ровную, сухую поверхность.

ВНИМАНИЕ!
Перед заполнением резервуара водой прибор должен быть выключен и отключен от сети питания.

4. Максимальный объем резервуара для воды: 3 л.
5. Снимите бак, переверните, открутите крышку горловины бака и налейте чистую воду в отверстие для залива воды.
6. Закрутите крышку и поставьте бак на место.
7. Подключите прибор к электросети.
8. Для включения/отключения прибора нажмите на кнопку «Power» (1).

ВНИМАНИЕ!
При включении устройства выходящий поток может первое время быть не стабилен.

9. Нажатием кнопки «MIST» (4) настройте требуемую интенсивность.
10. Кнопка «Timer» (2) необходима для включения таймера автоматического отключения. Нажимая на кнопку, выставьте время, отображаемое на дисплее, через которое устройство выключится.
11. Короткое нажатие клавиши «Sleep mode» (3) включает/выключает подсветку (функцию ночника). Длинное нажатие в течении 3х секунд отключает подсветку устройства (система увлажнения продолжает работать).
12. Когда вода заканчивается, работа увлажнителя автоматически прекращается.

ОЧИСТКА И УХОД

ВНИМАНИЕ!
Всегда отключайте прибор от сети питания перед очисткой.

ОЧИСТКА РЕЗЕРВУАРА ДЛЯ ВОДЫ (КАЖДЫЕ ДВЕ-ТРИ НЕДЕЛИ РАБОТЫ)

1. Вылейте остатки воды из резервуара.
2. Ополосните резервуар тёплой водой (не выше 40°С).

ОЧИСТКА ВНЕШНЕЙ ПОВЕРХНОСТИ УВЛАЖНИТЕЛЯ

1. Протрите увлажнитель снаружи мягкой влажной тканью.
2. Распылитель пара промойте проточной водой.

ВНИМАНИЕ!
Не применяйте для очистки химикаты, органические растворители или агрессивные жидкости, а также абразивные вещества.

УСЛОВИЯ ХРАНЕНИЯ

1. Перед хранением убедитесь, что прибор отключен от электросети.
2. Выполните требования раздела ОЧИСТКА И УХОД.
3. Вымойте и высушите прибор; упакуйте его в коробку и храните в сухом месте.

Rombica Bowl.
Назначение товара: Увлажнитель ультразвуковой.
Предназначен для повышения уровня влажности в помещении.
Изделие не предназначено для использования в коммерческих целях.

Товарный знак / торговая марка: rombica.

Адрес производства: Эермейт Електрикал Шенжень Ко. Лтд, Хюангфенглинг Индастриал Парк, Шийан Баоан Дистрикт, Шенжень, Китай.

Импортер: ООО «ДИХАУС». Адрес: Россия, 111250, г. Москва, пр-д завода «Серп и Молот», д. 6, к. 1.
info@di-house.ru
Претензии от покупателей принимает ИМПОРТЕР.
Разработка и дизайн: Сингапур. Произведено: Китай.
info@rombica.ru Техническая поддержка - support@rombica.ru

Изделие сертифицировано и соответствует требованиям:
ТР ЕАЭС 037/2016, ТР ТС 004/2011 и ТР ТС 020/2011.

EAC

Не утилизируйте электрические устройства в неотсортированные городские отходы, используйте отдельные пункты сбора отходов. Обратитесь к местным органам власти за информацией, касающейся доступных систем сбора отходов. Если электронные устройства выбрасываются на городскую свалку, вредные вещества могут попасть в подземные воды и в пищевую цепь, нанося вред здоровью и благополучию

ГАРАНТИЙНЫЙ ТАЛОН

УСЛОВИЯ ГАРАНТИЙНЫХ ОБЯЗАТЕЛЬСТВ

1. Гарантийные обязательства распространяются на изделия, приобретенные в РФ
2. Гарантийные обязательства не распространяются на принадлежности, входящие в комплектность товара, если их замена не связана с разборкой изделия: элементы питания, кабели, переходники, адаптеры, чехлы, ремни, документацию
3. Изготовитель не несет гарантийные обязательства в следующих случаях: если изделие использовалось для осуществления предпринимательской деятельности, а так же в иных целях, не соответствующих его прямому назначению; нарушения правил и условий эксплуатации, установки изделия, изложенных в Руководстве Пользователя и другой документации; если изделие имеет следы попыток неквалифицированного ремонта; если дефект вызван изменением конструкции или схемы изделия, подключением внешних устройств, не предусмотренных изготовителем; если обнаружены механические повреждения, возникшие после передачи изделия потребителю; повреждения, вызванные воздействием влаги, высоких или низких температур, коррозией, окислением, попаданием внутрь изделия посторонних предметов, веществ, жидкостей, насекомых или животных
4. Производитель не несет ответственность за возможный вред изделия, прямо или косвенного нанесенный людям, домашним животным, имуществу в случае, если это произошло в результате несоблюдения правил и условий эксплуатации, установки изделия; умышленных или неосторожных действий покупателя (потребителя) и/или третьих лиц. Также, не несет ответственность за возможный вред, прямо или косвенно нанесенный изделием соответствующего назначения, в результате потери, повреждения или изменения данных и информации

ОБЛАСТЬ ДЕЙСТВИЯ ГАРАНТИИ – РОССИЙСКАЯ ФЕДЕРАЦИЯ
СРОК ГАРАНТИИ – 12 МЕСЯЦЕВ С ДАТЫ ПРОДАЖИ
СРОК СЛУЖБЫ – 24 МЕСЯЦА

При невозможности достоверно установить дату продажи, срок гарантии исчисляется с даты изготовления изделия и составляет 18 месяцев. Дата производства товара определяется по серийному номеру товара, четвертая и пятая цифры серийного номера обозначают месяц производства, шестая и седьмая цифры серийного номера обозначают год производства, соответственно. Серийный номер нанесен на упаковку. Информацию о работе технической службы и гарантийным вопросам можно узнать по электронной почте: support@rombica.ru. Полный список адресов технических центров. Производителя, уполномоченных осуществлять сервисное обслуживание, представлен на сайте: www.rombica.ru

Изделие

Модель

Дата продажи

Печать продавца

Серийный номер

Настоящим утверждаю проверку работоспособности и покупку полностью исправного изделия, указанного выше, в полной комплектации с инструкцией по эксплуатации на русском языке. Изделие осмотрено и проверено в моем присутствии, видимых повреждений не имеет. Со всеми техническими характеристиками, функциональными возможностями и правилами эксплуатации ознакомлен(а). С нижеизложенными условиями гарантии согласен(а)

ФИО Покупателя, подпись

СВЕДЕНИЯ О РЕМОНТАХ

№	дата	код ремонта	сервис	мастер	клиент