EN

rombica

BLUETOOTH SPEAKER

mysound Clario Black	ID: BT-S121
mysound Clario Red	ID: BT-S122
mysound Clario Blue	ID: BT-S123
mysound Clario Green	ID: BT-S124
mysound Clario Grey	ID: BT-S125

USER MANUAL

Thank you for purchasing Rombica device.
Please read this user manual before the operation and save it for the future.

EN

GENERAL INFORMATION

1. Power/TWS button
   Short press – power on
   Double short press – activate TWS mode
   Long press – power off
2. Back/Volume- button
   Short press – decreasing volume
   Long press – play previous song
3. Play/Pause/Call button
   Short press – play/pause
   Short press during incoming call – receive/cancel incoming call (Bluetooth mode)
   Long press – cancel current Bluetooth connection
4. Forward/Volume+ button
   Short press – increasing volume
   Long press – play next song
   Micro-USB port for charging built-in battery
5. microSD slot

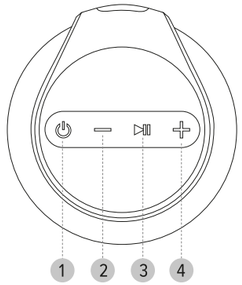

EN

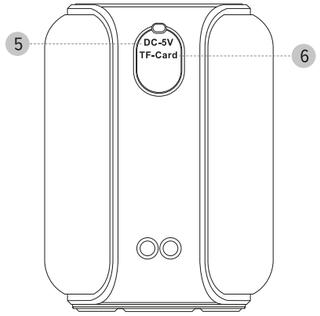

SPECIFICATION

Power: DC 5V, from battery
Bluetooth version: v5.0
Frequency range: 115 Hz – 20 kHz
Speaker power: 15 W
Speaker diameter: 66 mm
Passive radiator: built-in, 1 pcs
Battery: 1800 mAh
Storage media devices support: microSD up to 64 GB (MP3, WAV audio files)
Interfaces: microSD slot, micro-USB, BT, mic
In the box: speaker, USB cable, manual

TECHNICAL CHARACTERISTICS AND APPEARANCE MAY BE CHANGED WITHOUT PRIOR NOTICE

EN

OPERATION OF THE DEVICE

POWER ON

Press and hold Power button (1). Sound notification will confirm power on.

POWER OFF

Press and hold Power button (1). Sound notification will confirm power off.

PAIRING VIA BLUETOOTH

1. Turn on the speaker. Make sure that the speaker is in Bluetooth mode
2. Open Bluetooth settings on your smartphone/PC, enable Bluetooth and search for new devices. When Bluetooth speaker will be found, confirm pairing.
3. After successful pairing both the Bluetooth speaker and your device, you can control playback by Bluetooth speaker buttons.

TRUE WIRELESS STEREO MODE

When you have two Rombica Mysound Clario speakers you can use them together with True Wireless Stereo mode.

1. Turn on both of Rombica Mysound Clario speakers
2. Make sure that both devices are in Bluetooth mode
3. Double short press Power button on any of speakers to pair two speakers with each other. Sound notification will confirm TWS pairing
4. Pair speakers with your device same way as described in paragraph “Pairing via Bluetooth”.

PHONE CALLS

You could receive incoming calls with Bluetooth speaker if it paired to smartphone/tablet PC. You can talk using built-in mic and dynamic. Short press Play/Pause/Call button to receive the incoming call. Press button again to end the call.

MICROSD AUDIO PLAYBACK

Insert microSD card into slot (6). Bluetooth speaker will automatically switch to microSD Audio Playback mode. If microSD card is inserted already, you could use Mode button to select mode “microSD card audio playback”. Use Bluetooth speaker buttons to control music playback.

BATTERY CHARGING

Before use, fully charge Bluetooth speaker within 3 hours. New battery requires 2-3 full charge-discharge cycles to reach full capacity. Use (supplied) cable and connect it to the Bluetooth speaker by Micro-USB side. Connect USB cable to the PC or wall charger (wall charger is not supplied).

EN

SAFETY INFORMATION

1. Before charging be sure that voltage of the power is 5V. The recommended adapter is 5V / 1A.
2. If device is not used during long time, charge it at least once per month.
3. In cause of breaking do not try to open and repair device by yourself. Use service center.
4. Avoid influence of the high humidity, dust and dirt. Use dry soft lint-free cloth to clean device. Not allowed to use washing or cleaning liquids.
5. Do not store, use or charge device near heat sources and flammable objects, during low or high ambient temperature. Charging can be done only under adult supervision. Recommended temperature is 5 to 35 °C.
6. Not allowed to drop or hit device.
7. Do not insert foreign objects to the device interfaces.
8. Turn off device after use.
9. Never pull the cord to disconnect cable, pull the plug.
10. Bluetooth speaker is not intended for the commercial use.
11. Standard battery life is 500 charge-discharge cycles. After exceeding 500 cycles the effective capacity of the battery can be reduced. Effective capacity also depends on the ambient temperature.
12. Do not cover working device by cloth or other material.

STORAGE CONDITIONS

Keep the device in a dry, well-ventilated place, far from heaters and direct sunlight. Keep the device out of reach of children. Do not bite or lick the device, as it may cause damage or explode the device. Children or persons with disabilities should not use the device without supervision of the responsible person.

Do not dispose with household waste! Required to dispose this electrical device at designated recycling collection point for electrical devices. It ensures that device is recycled professionally and prevents the release of harmful substance into the environment. Make sure that device is an uncharged before disposal.

CE

RU

rombica

ПОРТАТИВНЫЙ АУДИОПРОИГРЫВАТЕЛЬ

mysound Clario Black	ID: BT-S121
mysound Clario Red	ID: BT-S122
mysound Clario Blue	ID: BT-S123
mysound Clario Green	ID: BT-S124
mysound Clario Grey	ID: BT-S125

РУКОВОДСТВО ПОЛЬЗОВАТЕЛЯ

Благодарим Вас за покупку изделия из серии mysound. Перед эксплуатацией устройства, прочтите это руководство и сохраните его для использования в дальнейшем.

RU

ОБЩИЕ СВЕДЕНИЯ

1. Кнопка питания/ TWS
   Короткое нажатие – включение устройства
   Двойное короткое нажатие — включение режима TWS
   Долгое нажатие – выключение устройства
2. Кнопка «Назад/Уменьшение громкости»
   Короткое нажатие – уменьшение громкости
   Долгое нажатие – воспроизведение предыдущего аудиотрека
3. Кнопка «Пауза/Воспроизведение/Вызов»
4. Кнопка «Вперед/Увеличение громкости»
   Короткое нажатие – увеличение громкости
   Долгое нажатие – воспроизведение следующего аудиотрека
5. Разъем micro-USB для зарядки встроенного аккумулятора
6. Слот для microSD карты памяти

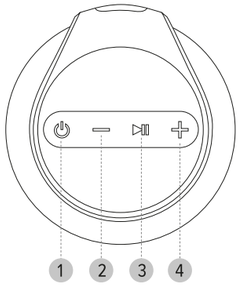

RU

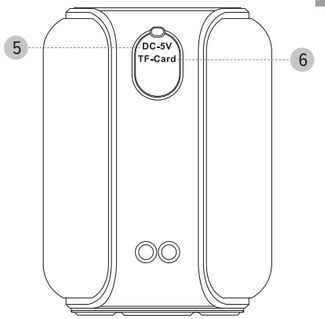

СПЕЦИФИКАЦИЯ

Питание: DC 5В, от встроенного аккумулятора
Bluetooth стандарт: v5.0
Диапазон воспроизводимых частот: 115 Гц – 20 кГц
Мощность динамиков: 15 Вт
Количество широкополосных динамиков: 1
Диаметр динамика: 66 мм
Усилителей низких частот: 1
Аккумулятор: 1800 мАч
Поддержка носителей информации: microSD карты до 32 ГБ (MP3, WAV аудиофайлы)
Интерфейсы: слот microSD, micro-USB, Bluetooth, микрофон
Комплектация: портативный аудиопроигрыватель, USB-кабель, документация

ТЕХНИЧЕСКИЕ ХАРАКТЕРИСТИКИ И ВНЕШНИЙ ВИД МОГУТ БЫТЬ ИЗМЕНЕНЫ БЕЗ ПРЕДВАРИТЕЛЬНОГО УВЕДОМЛЕНИЯ

RU

ЭКСПЛУАТАЦИЯ УСТРОЙСТВА

ВКЛЮЧЕНИЕ УСТРОЙСТВА

Нажмите и удерживайте кнопку питания (1), звуковое оповещение подтвердит включение.

ВЫКЛЮЧЕНИЕ УСТРОЙСТВА

Нажмите и удерживайте кнопку питания (1), звуковое оповещение подтвердит выключение.

СОПРЯЖЕНИЕ С ВНЕШНИМ УСТРОЙСТВОМ ПО BLUETOOTH

1. Включите аудиопроигрыватель.
2. Убедитесь, что аудиопроигрыватель находится в режиме Bluetooth
3. Откройте настройки Bluetooth на мобильном устройстве/компьютере, активируйте функцию Bluetooth и запустите поиск устройств. Когда ваше устройство найдет аудиопроигрыватель, подтвердите подключение. Система может вывести на экран диалоговое окно, в котором необходимо ввести цифры «1234» или «0000» или другие для создания пары.
4. После создания пары между вашим устройством и аудиопроигрывателем можно наслаждаться любимой музыкой. Вы можете контролировать воспроизведение на своем устройстве или управлять им при помощи кнопок аудиопроигрывателя.

РЕЖИМ TRUE WIRELESS STEREO

Если у Вас есть два портативных аудиопроигрывателя Rombica Mysound Clario, вы можете использовать их вместе в режиме True Wireless Stereo.

1. Включите оба портативных аудиопроигрывателя Rombica Mysound Clario.
2. Убедитесь, что оба устройства находятся в режиме Bluetooth.
3. Дважды коротко нажмите на кнопку (1) на любом из устройств, чтобы выполнить TWS сопряжение двух устройств. Звуковое оповещение подтвердит успешное создание TWS пары.
4. Выполните сопряжение аудиопроигрывателей с Вашим персональным устройством тем же способом, который описан в пункте «Сопряжение с внешним устройством по Bluetooth».

РЕЖИМ ЗВОНКА

Вы можете принимать входящие вызовы с помощью аудиопроигрывателя, если в данный момент он сопряжен с телефоном/планшетом. Разговор ведется с помощью встроенного микрофона и динамика аудиопроигрывателя. Коротко нажмите кнопку «Пауза/Воспроизведение/Вызов» (3) для принятия входящего вызова, повторное нажатие кнопки завершит разговор.

ВОСПРОИЗВЕДЕНИЕ АУДИО С MICRO-SD КАРТЫ

Вставьте карту памяти в слот для microSD карты (6). Устройство автоматически перейдет в режим воспроизведения аудио с microSD карты. Если microSD карта была установлена ранее, то, используя кнопку управления, выберите режим воспроизведения аудио с microSD карты. Используйте кнопки устройства для включения, остановки воспроизведения и переключения треков.

RU

ЗАРЯДКА АККУМУЛЯТОРА

Перед первым использованием полностью зарядите аккумулятор в течение 10 часов. Новый аккумулятор требует 2-3 цикла полного заряда-разряда для достижения максимальной емкости. Подключите USB кабель к micro-USB разъему аудиопроигрывателя. Затем подсоедините USB разъем к персональному компьютеру, либо к зарядному устройству «USB-сеть» (зарядное устройство в комплект не входит).

МЕРЫ ПРЕДОСТОРОЖНОСТИ ВО ВРЕМЯ ИСПОЛЬЗОВАНИЯ

1. Перед подзарядкой аккумулятора убедитесь, что напряжение питания составляет 5В. Рекомендуемый адаптер 5В / 1А.
2. Если устройство не используется в течение длительного времени, заряжайте его раз в месяц.
3. Не пытайтесь в случае поломки открыть корпус устройства и отремонтировать его самостоятельно, обратитесь в сервисный центр.
4. Избегайте воздействия на устройство повышенной влажности, пыли и грязи. Используйте для очистки сухую мягкую безворсовую ткань. Запрещается использовать для этой цели какие-либо моющие или чистящие жидкости.
5. Не храните, не используйте устройство и не заряжайте аккумулятор рядом с источниками тепла и легковоспламеняющимися предметами, при повышенной или пониженной температуре. Зарядка может производиться только под наблюдением взрослого. Рекомендуется использовать устройство при температуре от 5 до 35 °С.
6. Не допускайте падения устройства и не подвергайте его сильным ударам.
7. Избегайте попадания посторонних предметов в отверстия и разъемы на корпусе устройства.
8. Обязательно выключайте устройство после использования.
9. При отсоединении кабеля от аудиопроигрывателя никогда не тяните за шнур, держитесь за штекер.
10. Аудиопроигрыватель не предназначен для использования в коммерческих целях.
11. «Режим Bluetooth» не предназначен для использования в коммерческих целях.
12. Стандартный ресурс аккумулятора составляет 500 циклов заряда-разряда. После превышения 500 циклов эффективная емкость аккумулятора может снижаться.
13. Эффективность хранения и передачи энергии аккумулятора зависит от температуры окружающей среды.
14. Не разбирайте устройство, не подвергайте его сильному нагреванию и не кладите его в воду, так как это может привести к нагреванию аккумулятора с большим выделением тепла.
15. Чтобы гарантировать достаточную вентиляцию и нормальную работу устройства, никогда не накрывайте работающее устройство тканью или другим материалом, так как недостаточная вентиляция может вызвать перегрев и/или сокращение срока службы изделия.

RU

УСЛОВИЯ ХРАНЕНИЯ

Храните в сухом, хорошо проветриваемом помещении, вдали от нагревательных приборов и прямых солнечных лучей. Храните устройство в недоступном для детей месте. Не кусайте и не облизывайте устройство, это может привести к повреждению или взрыву устройства. Данное устройство не должно использоваться маленькими детьми или лицами с ограниченными возможностями без наблюдения ответственного лица, гарантирующего безопасное использование устройства.
Следите за маленькими детьми, чтобы они не играли с устройством.

Не утилизируйте электрические устройства в неотсортированные городские отходы, используйте отдельные пункты сбора отходов. Обратитесь к местным органам власти за информацией, касающейся доступных систем сбора отходов. Если электронные устройства выбрасываются на городскую свалку, вредные вещества могут попасть в подземные воды и в пищевую цепь, нанося вред здоровью и благополучию.

RU

Назначение товара: портативный аудиопроигрыватель.
Устройство не предназначено для использования в коммерческих целях.
Используется для приема и воспроизведения аудио посредством Bluetooth соединения со сторонним устройством и встроенного динамика.
Ограничения при использовании: при использовании устройства необходимо соблюдать нормы, установленные законодательством страны (в которой используется изделие), касательно громкости воспроизведения аудио в общественных и жилых зонах.
Изделие содержит встроенный аккумулятор. Перед транспортировкой обратитесь к местным органам власти / перевозчику для уточнения правил и условий перевозки.
Товарный знак / торговая марка: rombica
Адрес пр-ва: «Шеньчжень Невсун Джитал Технолоджи Со. ЛТД.» 2-4Ф Билдинг А, Невсун Технолоджи Парк. ФенгТанг Роад. Фуйонг Товн. Бао'ан Дистрикт, Шеньчжень, КНР (Китайская Народная Республика), Китай.
Импортер: ООО «ОнЛайн Трейд», РФ, 123182, г. Москва, ул. Щукинская, д. 2, этаж 3, помещение 50. +7 (495) 225-95-22
Претензии от покупателей принимает ИМПОРТЕР.
Произведено: Китай. info@rombica.ru
Техническая поддержка – support@rombica.ru
Дата производства товара определяется по серийному номеру товара: четвертый и пятый символы серийного номера обозначают месяц производства, шестой и седьмой символы – год производства соответственно. Серийный номер нанесен на упаковку.
Соответствует требованиям ТР ТС 020/2011, ТР ЕАЭС 037/2016.

EAC

RU

ГАРАНТИЙНЫЙ ТАЛОН

УСЛОВИЯ ГАРАНТИЙНЫХ ОБЯЗАТЕЛЬСТВ

1. Гарантийные обязательства распространяются на изделия, приобретенные в РФ.
2. Гарантийные обязательства не распространяются на принадлежности, входящие в комплектность товара, если их замена не связана с разборкой изделия: элементы питания, кабели, переходники, адаптеры, чехлы, ремни, документацию.
3. Изготовитель не несет гарантийные обязательства в следующих случаях: если изделие использовалось для осуществления предпринимательской деятельности, а так же в иных целях, не соответствующих его прямому назначению; нарушения правил и условий эксплуатации, установки изделия, изложенных в Руководстве Пользователя и другой документации; если изделие имеет следы попыток неквалифицированного ремонта; если дефект вызван изменением конструкции или схемы изделия, подключением внешних устройств, не предусмотренных изготовителем; если обнаружены механические повреждения, возникшие после передачи изделия потребителю; повреждения, вызванные воздействием влаги, высоких или низких температур, коррозией, окислением, попаданием внутрь изделия посторонних предметов, веществ, жидкостей, насекомых или животных.
4. Производитель не несет ответственность за возможный вред изделия, прямо или косвенно нанесенный людям, домашним животным, имуществу в случае, если это произошло в результате несоблюдения правил и условий эксплуатации, установки изделия; умышленных или неосторожных действий покупателя (потребителя) и/или третьих лиц. Также, не несет ответственность за возможный вред, прямо или косвенно нанесенный изделием соответствующего назначения, в результате потери, повреждения или изменения данных и информации.

ОБЛАСТЬ ДЕЙСТВИЯ ГАРАНТИИ – РОССИЙСКАЯ ФЕДЕРАЦИЯ
СРОК ГАРАНТИИ – 12 МЕСЯЦЕВ С ДАТЫ ПРОДАЖИ
СРОК СЛУЖБЫ – 24 МЕСЯЦА

При невозможности достоверно установить дату продажи, срок гарантии исчисляется с даты изготовления изделия и составляет 18 месяцев. Дата производства товара определяется по серийному номеру товара, четвертая и пятая цифры серийного номера обозначают месяц производства, шестая и седьмая цифры серийного номера обозначают год производства, соответственно.Серийный номер нанесен на упаковку и устройство.
Информацию о работе технической службы и гарантийным вопросам можно узнать по электронной почте: support@rombica.ru
Полный список адресов технических центров производителя, уполномоченных осуществлять сервисное обслуживание, представлен на сайте: www.rombica.ru

RU

Изделие .....

Модель .....

Серийный номер .....

Дата продажи .....

Печать продавца

Настоящим утверждаю проверку работоспособности и покупку полностью исправного изделия, указанного выше, в полной комплектации с инструкцией по эксплуатации на русском языке. Изделие осмотрено и проверено в моем присутствии, видимых повреждений не имеет. Со всеми техническими характеристиками, функциональными возможностями и правилами эксплуатации ознакомлен(а). С нижеизложенными условиями гарантии согласен(а)

.....
ФИО Покупателя, подпись

СВЕДЕНИЯ О РЕМОНТАХ

N°	дата	код ремонта	сервис	мастер	клиент