FLOW
Flex Oliver

rombica

ID: R2D2-048

ВЕНТИЛЯТОР ПОРТАТИВНЫЙ ТЕЛЕСКОПИЧЕСКИЙ
СО ВСТРОЕННЫМ АККУМУЛЯТОРОМ

РУКОВОДСТВО ПОЛЬЗОВАТЕЛЯ

Благодарим Вас за покупку изделия из серии mysound. Перед эксплуатацией устройства, прочтите это руководство и сохраните его для использования в дальнейшем.

ОБЩИЕ СВЕДЕНИЯ

1. Съемная крышка
2. Лепестки вентилятора
3. Магнитное крепление для пульта управления
4. Телескопическая трубка
5. Рабочая панель
6. Регулировка потока по вертикальной оси
7. Вращающееся основание

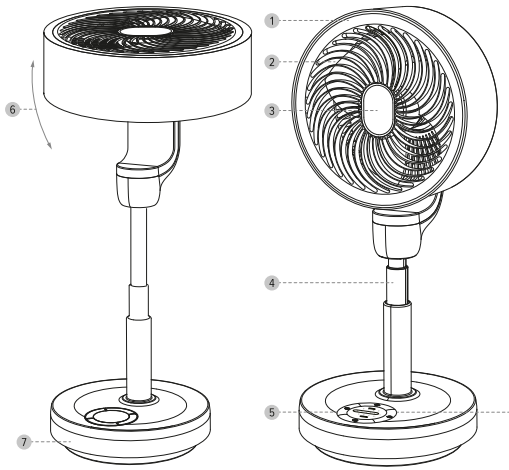

8. Разъем Type-C для зарядки встроенного аккумулятора
9. Кнопка «Изменение скорости потока»
10. Кнопка «Включение/выключение вращения»
11. Кнопка «Настройка таймера»
12. Кнопка «Включение/выключение устройства»
13. Кнопка режима ожидания
14. Индикатор отображения выбранной скорости потока
15. Индикатор отображения таймера
16. Индикатор отображения уровня заряда батареи

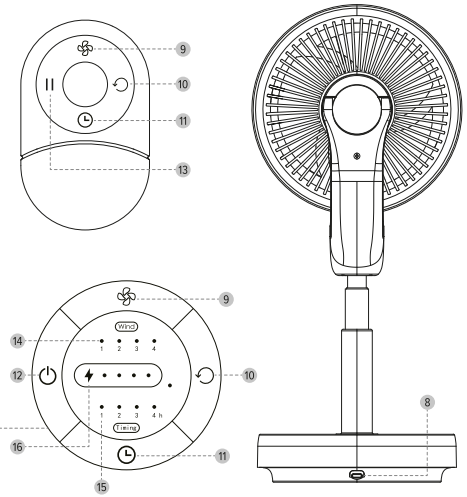

ТЕХНИЧЕСКИЕ ХАРАКТЕРИСТИКИ И ВНЕШНИЙ ВИД МОГУТ БЫТЬ ИЗМЕНЕНЫ БЕЗ ПРЕДВАРИТЕЛЬНОГО УВЕДОМЛЕНИЯ

СПЕЦИФИКАЦИЯ

Питание: от встроенного аккумулятора
Порт питания: Type-C 5 В / 2 А
Встроенный аккумулятор: 10000 мАч / 3.7 В
Потребляемая мощность: 10 Вт
Количество режимов работы: 4
Таймер: до 4 часов
Горизонтальное вращение: есть
Вертикальное вращение: есть
Защита от перегрева: есть
Габаритные размеры в сложенном состоянии, мм: 195×185×445
Габаритные размеры в разложенном состоянии, мм: 195×185×770
Комплектация: устройство, пульт управления, Type-C кабель, документация.

ПОДГОТОВКА К ЭКСПЛУАТАЦИИ

1. Перед первым использованием полностью зарядите аккумулятор изделия в течение примерно 9,5 часов. Новый аккумулятор требует 2-3 цикла полного заряда-разряда для достижения максимальной емкости.
2. Настройте необходимую высоту вентилятора. Для этого аккуратно потяните телескопическую трубку (4) вверх или вниз до оптимальной высоты.

3. Настройте необходимый угол потока ветра по вертикальной оси. Для этого аккуратно измените положение верхней части вентилятора на необходимый Вам угол (6).

ЗАРЯДКА АККУМУЛЯТОРА

Вставьте комплектный USB-кабель в Type-C порт (8) устройства. Другой конец комплектного USB-кабеля подсоедините к USB-порту зарядного устройства «USB-сеть» (в комплект не входит).

ЭКСПЛУАТАЦИЯ УСТРОЙСТВА

ВКЛЮЧЕНИЕ/ВЫКЛЮЧЕНИЕ

Нажмите кнопку включения (12). Вентилятор начнет работать на первой скорости. На рабочей панели (5) загорится LED-лампа (14), подтверждающая включение первой скорости. При повторном нажатии кнопки, вентилятор выключится (пульт управления не может контролировать включение/выключение вентилятора).

ИЗМЕНЕНИЕ СКОРОСТИ

Во время работы вентилятора нажмите на кнопку изменения скорости (9) на вентиляторе или пульте управления, чтобы установить один из 4 режимов работы (включая режим «натуральный ветер»).

ВРАЩЕНИЕ

Во время работы вентилятора нажмите на кнопку включения/выключения вращения (10) на вентиляторе или на пульте управления, для того, чтобы включить/выключить режим изменения направления воздушного потока.

ТАЙМЕР

Вентилятор может отключиться автоматически в соответствии с заданными настройками таймера от 1 до 4 часов. Во время работы вентилятора нажмите на кнопку настройки таймера (11) на вентиляторе или на пульте управления – на рабочей панели (5) загорится индикатор отображения настройки таймера (15). Каждое нажатие на кнопку будет добавлять 1 час к таймеру (для того, чтобы выключить таймер нажмите на кнопку еще раз после таймера 4 часов). Когда заданное на таймере время истечет, вентилятор выключится автоматически.

ИНСТРУКЦИИ ПО ТЕХНИКЕ БЕЗОПАСНОСТИ

1. Перед подключением зарядного устройства «USB-сеть» (в комплект не входит) к электрической сети следует убедиться, что напряжение сети составляет 220В. Также убедитесь, что напряжение питания зарядного устройства «USB-сеть» (в комплект не входит) составляет 5В. Рекомендуемые характеристики зарядного устройства «USB-сеть» (в комплект не входит) 5В/2А.
2. Полностью зарядите аккумулятор устройства перед первым использованием в течение примерно 9,5 часов. Требуется 2-3 цикла полного заряда-разряда для достижения максимальной емкости.
3. Если устройство не используется в течение длительного времени, разряжайте и заряжайте его один раз в месяц.
4. Стандартный ресурс аккумулятора составляет 500 циклов заряда-разряда. После превышения 500 циклов эффективная емкость аккумулятора может снижаться.
5. При отключении кабеля питания никогда не тяните за шнур, держитесь за штекер.
6. Не пытайтесь в случае поломки открыть корпус изделия и отремонтировать его самостоятельно, обратитесь в сервисный центр.
7. Избегайте воздействия на изделие повышенной влажности, пыли и грязи. Используйте для очистки сухую мягкую безворсовую ткань. Запрещается использовать для этой цели какие-либо моющие или чистящие жидкости.
8. Допустимое значение относительной влажности воздуха для безопасного использования изделия – не более 85%.
9. Не храните и не используйте изделие рядом с источниками тепла и легковоспламеняющимися предметами, при повышенной или пониженной температуре. Рекомендуется использовать изделие при температуре от 5 до 35 °С.
10. Не допускайте падения изделия и не подвергайте его сильным ударам.
11. Избегайте попадания посторонних предметов в отверстия и разъемы на корпусе изделия.
12. Обязательно выключайте изделие после использования.
13. Не разбирайте изделие, не подвергайте его сильному нагреву и не кладите его в воду, так как это может привести к поломке изделия.
14. Чтобы гарантировать достаточную вентиляцию и нормальную работу изделия, никогда не накрывайте работающее изделие тканью или другим материалом, так как недостаточная вентиляция может вызвать перегрев и/или сокращение срока службы изделия.

УСЛОВИЯ ХРАНЕНИЯ

Храните в сухом, хорошо проветриваемом помещении, вдали от нагревательных приборов и прямых солнечных лучей. Храните устройство в недоступном для детей месте.

Не утилизируйте электрические устройства в неотсортированные городские отходы, используйте отдельные пункты сбора отходов. Обратитесь к местным органам власти за информацией, касающейся доступных систем сбора отходов. Если электронные устройства выбрасываются на городскую свалку, вредные вещества могут попасть в подземные воды и в пищевую цепь, нанося вред здоровью и благополучию.

Назначение товара: Вентилятор портативный со встроенным аккумулятором.
Предназначен для создания узконаправленного потока воздуха.
Изделие не предназначено для использования в коммерческих целях.
Изделие содержит встроенный аккумулятор. Перед транспортировкой обратитесь к местным органам власти / перевозчику для уточнения правил и условий перевозки.
Товарный знак / торговая марка: rombica.
Адрес производства: Эрмейт Електрикал Шенжень Ко. Лтд, Хюангфенглинг Индастриал Парк, Шийан Баоан Дистрикт, Шенжень, Китай.
Импортер: ООО «ДИХАУС». Адрес: Россия, 111250, г. Москва, пр-д завода «Серп и Молот», д. 6, к. 1. info@di-house.ru
Претензии от покупателей принимает ИМПОРТЕР.
Разработка и дизайн: Сингапур. Произведено: Китай.
info@rombica.ru Техническая поддержка – support@rombica.ru
Руководство пользователя и инструкцию по технике безопасности см. внутри коробки.
Срок гарантии: 12 месяцев. Срок службы: 24 месяца.

EAC

ГАРАНТИЙНЫЙ ТАЛОН

УСЛОВИЯ ГАРАНТИЙНЫХ ОБЯЗАТЕЛЬСТВ

1. Гарантийные обязательства распространяются на изделия, приобретенные в РФ.
2. Гарантийные обязательства не распространяются на принадлежности, входящие в комплектность товара, если их замена не связана с разборкой изделия: элементы питания, кабели, переходники, адаптеры, чехлы, ремни, документацию.
3. Изготовитель не несет гарантийные обязательства в следующих случаях: если изделие использовалось для осуществления предприни мательской деятельности, а так же в иных целях, не соответствующих его прямому назначению; нарушения правил и условий эксплуатации, установки изделия, изложенных в Руководстве Пользователя и другой документации; если изделие имеет следы попыток неквалифицированного ремонта; если дефект вызван изменением конструкции или схемы изделия, подключением внешних устройств, не предусмотренных изготовителем; если обнаружены механические повреждения, возникшие после передачи изделия потребителю; повреждения, вызванные воздействием влаги, высоких или низких температур, коррозией, окислением, попаданием внутрь изделия посторонних предметов, веществ, жидкостей, насекомых или животных.
4. Производитель не несет ответственность за возможный вред изделия, прямо или косвенно нанесенный людям, домашним животным, имуществу в случае, если это произошло в результате несоблюдения правил и условий эксплуатации, установки изделия; умышленных или неосторожных действий покупателя (потребителя) и/или третьих лиц. Также, не несет ответственность за возможный вред, прямо или косвенно нанесенный изделием соответствующего назначения, в результате потери, повреждения или изменения данных и информации.

ОБЛАСТЬ ДЕЙСТВИЯ ГАРАНТИИ – РОССИЙСКАЯ ФЕДЕРАЦИЯ
СРОК ГАРАНТИИ – 12 МЕСЯЦЕВ С ДАТЫ ПРОДАЖИ
СРОК СЛУЖБЫ – 24 МЕСЯЦА

При невозможности достоверно установить дату продажи, срок гарантии исчисляется с даты изготовления изделия и составляет 18 месяцев. Дата производства товара определяется по серийному номеру товара, четвертая и пятая цифры серийного номера обозначают месяц производства, шестая и седьмая цифры серийного номера обозначают год производства, соответственно.
Серийный номер нанесен на упаковку и устройство.
Информацию о работе технической службы и гарантийным вопросам можно узнать по электронной почте: support@rombica.ru
Полный список адресов технических центров производителя, уполномоченных осуществлять сервисное обслуживание, представлен на сайте: www.rombica.ru

Изделие

Модель

Серийный номер

Дата продажи

Печать продавца

Настоящим утверждаю проверку работоспособности и покупку полностью исправного изделия, указанного выше, в полной комплектации с инструкцией по эксплуатации на русском языке. Изделие осмотрено и проверено в моем присутствии, видимых повреждений не имеет. Со всеми техническими характеристиками, функциональными возможностями и правилами эксплуатации ознакомлен(а). С нижеизложенными условиями гарантии соглсен(а)

ФИО Покупателя, подпись

СВЕДЕНИЯ О РЕМОНТАХ

№	дата	код ремонта	сервис	мастер	клиент