rombica

LED СВЕТИЛЬНИК

РУКОВОДСТВО ПОЛЬЗОВАТЕЛЯ

Благодарим Вас за покупку. Перед эксплуатацией устройства прочтите это руководство и сохраните его для использования в дальнейшем. Ответственность за любую травму или порчу имущества, вызванную несоблюдением инструкций техники безопасности несет потребитель.

LED Pixel	DL-H021
LED Pixel Wireless	DL-H022

ОБЩИЕ СВЕДЕНИЯ

1. LED светодиоды
2. Гибкая стойка светильника
3. Поверхность для беспроводной зарядки смартфона (DL-H022)
4. Многофункциональная сенсорная кнопка
5. Порт питания

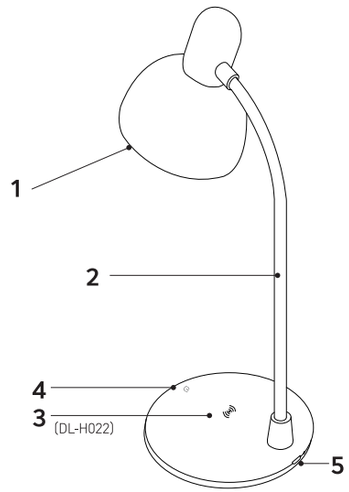

ТЕХНИЧЕСКИЕ ХАРАКТЕРИСТИКИ И ВНЕШНИЙ ВИД МОГУТ БЫТЬ ИЗМЕНЕНЫ БЕЗ ПРЕДВАРИТЕЛЬНОГО УВЕДОМЛЕНИЯ

СПЕЦИФИКАЦИЯ

ПИТАНИЕ: ОТ ЭЛЕКТРОСЕТИ

Порт питания светильника micro-USB: 5 В / 1 А (DL-H021); 5 В / 2 А, 9 В / 2 А (DL-H022)
Класс электробезопасности: III

LED СВЕТОДИОДЫ

Холодный свет (6000 K): 12 штук (SMD), мощность 2.4 Вт
Тёплый свет (3000 K): 12 штук (SMD), мощность 2.4 Вт
Нейтральный свет (5000 K): одновременная работа всех светодиодов, мощность 3 Вт
Световой поток: до 100 Люмен
Срок службы светодиодов: > 30 000 часов
Индекс цветопередачи: > 70 Ra

БЕСПРОВОДНАЯ ЗАРЯДКА СМАРТФОНОВ (только DL-H022)

Мощность беспроводной зарядки: 10 Вт
Рабочая дистанция беспроводной зарядки: до 2 мм
Совместимо с устройствами, разработанными по стандарту Qi. Продукт изготовлен по стандарту Qi. Для осуществления зарядки подключаемое устройство должно обладать катушкой-приемником, изготовленной по стандарту Qi. Если подключаемое устройство не поддерживает беспроводную зарядку Qi, то для его работы с данным продуктом требуется приобрести адаптер-приемник, изготовленный по стандарту Qi (например, чехол со встроенным беспроводным приемником).

КОМПЛЕКТАЦИЯ

LED светильник, USB кабель, документация

ПИТАНИЕ

Перед началом использования, подключите комплектный кабель к порту питания (5) одним концом, а другим концом – к USB порту сетевого адаптера (в комплекте отсутствует).

УПРАВЛЕНИЕ СВЕТИЛЬНИКОМ

Короткое нажатие многофункциональной сенсорной кнопки (4) – циклическое переключение между режимами: включение - холодный цвет - теплый цвет - нейтральный цвет - выключение.

Долгое нажатие многофункциональной сенсорной кнопки (4) при включённом светильнике – уменьшение / увеличение яркости

Не утилизируйте электрические устройства в неотсортированные городские отходы, используйте отдельные пункты сбора отходов. Обратитесь к местным органам власти за информацией, касающейся доступных систем сбора отходов. Если электронные устройства выбрасываются на городскую свалку, вредные вещества могут попасть в подземные воды и в пищевую цепь, нанося вред здоровью и благополучию

ФУНКЦИЯ БЕСПРОВОДНОЙ ЗАРЯДКИ (только DL-H022)

LED светильник оснащен функцией беспроводной зарядки мобильных устройств. Чтобы запустить процесс беспроводной зарядки, включите изделие в электрическую сеть, а затем разместите ваше Qi-совместимое устройство на поверхность для беспроводной зарядки (3). Катушка-приемник в вашем устройстве должна находиться строго над центром поверхности для беспроводной зарядки.

ИНСТРУКЦИИ ПО ТЕХНИКЕ БЕЗОПАСНОСТИ

1. Перед подключением кабеля к USB порту следует убедиться, что напряжение сети составляет 5В.
3. При отключении кабеля питания никогда не тяните за шнур, держитесь за штекер
4. Не пытайтесь в случае поломки открыть корпус изделия и отремонтировать его самостоятельно, обратитесь в сервисный центр.
5. Избегайте воздействия на изделие повышенной влажности, пыли и грязи. Используйте для очистки сухую мягкую безворсовую ткань. Запрещается использовать для этой цели какие-либо моющие или чистящие жидкости.
6. Допустимое значение относительной влажности воздуха для безопасного использования изделия – не более 85%
7. Не храните, не используйте изделие рядом с источниками тепла и легковоспламеняющимися предметами, при повышенной или пониженной температуре. Рекомендуется использовать изделие при температуре от 5 до 35 °C.
8. Не допускайте падения изделия и не подвергайте его сильным ударам.
9. Избегайте попадания посторонних предметов в отверстия и разъемы на корпусе изделия.
10. Обязательно выключайте изделие после использования.
11. Не разбирайте изделие, не подвергайте его сильному нагреванию и не кладите его в воду, так как это может привести к поломке изделия.
12. Чтобы гарантировать достаточную вентиляцию и нормальную работу изделия, никогда не накрывайте работающее изделие тканью или другим материалом, так как недостаточная вентиляция может вызвать перегрев и/или сокращение срока службы изделия.
13. Не светите включенным изделием в глаза на близком расстоянии. Это может привести к травме глаз.
14. Не заряжайте при помощи беспроводного З/У, не предназначенные для беспроводной зарядки по протоколу Qi, неподходящие по характеристикам, а также устройства с повреждениями, требующие обслуживания, например, с неисправным встроенным аккумулятором.
15. Воздействие магнитных полей, создаваемых беспроводным З/У может привести к повреждению карт с магнитной полосой, например, банковские карты. Для предотвращения размагничивания не размещайте карты с магнитной полосой в непосредственной близости с беспроводным З/У.
16. Не кладите не подключенный к персональному устройству адаптер, изготовленный по стандарту Qi, например, чехол/крышка со встроенным беспроводным приемником на включенное беспроводное З/У. Не кладите металлические предметы на работающее беспроводное З/У. Это может привести к сбоям в работе изделия, а также вызвать перегрев беспроводного З/У и стать причиной пожара.
17. В случае перегрева беспроводного З/У сделайте перерыв в использовании.
18. При использовании беспроводного зарядного устройства в местах со слабым сигналом сотовой сети прием от нее может быть утерян.
19. Если персональное устройство поддерживает проводную зарядку от зарядного устройства «USB-сеть» - перед использованием беспроводного З/У отключите персональное устройство от зарядного устройства «USB-сеть».
20. Беспроводная зарядка может не работать, если на Вашем устройстве находится толстый чехол.

УСЛОВИЯ ХРАНЕНИЯ

Храните в сухом, хорошо проветриваемом помещении, вдали от нагревательных приборов и прямых солнечных лучей. Храните изделие в недоступном для детей месте. Не кусайте и не облизывайте изделие, это может привести к повреждению изделия. Данное изделие не должно использоваться маленькими детьми или лицами с ограниченными возможностями без наблюдения ответственного лица, гарантирующего безопасное использование изделие. Следите за маленькими детьми, чтобы они не играли с изделием.

Назначение товара: Светодиодный светильник (DL-H021).
Назначение товара: Светодиодный светильник с беспроводным зарядным устройством (DL-H022).

Предназначен для создания узконаправленного света.
Изделие не предназначено для использования в коммерческих целях.

Товарный знак / торговая марка: rombica.
Адрес производства: «Атхоум Индастриес Ко., Лтд», НуоХуа индастриал парк, Шуанг Тоу Таун, Вухуа МейЗхоу сити, Гуандонг Провинс, Китай.
Импортер: ООО «ДИХАУС». Адрес: Россия, 111250, г. Москва, пр-д завода «Серп и Молот», д. 6, к. 1.
info@di-house.ru Претензии от покупателей принимает ИМПОРТЕР.
Разработка и дизайн: Сингапур. Уполномоченное изготовителем лицо: ООО "Ромбика". Адрес: Россия, 115054, г. Москва, Пятницкая ул, д. 71/5, строение 2, этаж 5, оф. 500.
Произведено: Китай. info@rombica.ru Техническая поддержка - support@rombica.ru
Товар сертифицирован и соответствует требованиям ТР ТС 020/2011 и ТР ЕАЭС 037/2016.

ЕАС

ГАРАНТИЙНЫЙ ТАЛОН

УСЛОВИЯ ГАРАНТИЙНЫХ ОБЯЗАТЕЛЬСТВ

1. Гарантийные обязательства распространяются на изделия, приобретенные в РФ
2. Гарантийные обязательства не распространяются на принадлежности, входящие в комплектность товара, если их замена не связана с разборкой изделия: элементы питания, кабели, переходники, адаптеры, чехлы, ремни, документацию
3. Изготовитель не несет гарантийные обязательства в следующих случаях: если изделие использовалось для осуществления предпринимательской деятельности, а так же в иных целях, не соответствующих его прямому назначению; нарушения правил и условий эксплуатации, установки изделия, изложенных в Руководстве Пользователя и другой документации; если изделие имеет следы попыток неквалифицированного ремонта; если дефект вызван изменением конструкции или схемы изделия, подключением внешних устройств, не предусмотренных изготовителем; если обнаружены механические повреждения, возникшие после передачи изделия потребителю; повреждения, вызванные воздействием влаги, высоких или низких температур, коррозией, окислением, попаданием внутрь изделия посторонних предметов, веществ, жидкостей, насекомых или животных.
4. Производитель не несет ответственность за возможный вред изделия, прямо или косвенного нанесенный людям, домашним животным, имуществу в случае, если это произошло в результате несоблюдения правил и условий эксплуатации, установки изделия; умышленных или неосторожных действий покупателя (потребителя) и/или третьих лиц. Также, не несет ответственность за возможный вред, прямо или косвенно нанесенный изделием соответствующего назначения, в результате потери, повреждения или изменения данных и информации

ОБЛАСТЬ ДЕЙСТВИЯ ГАРАНТИИ – РОССИЙСКАЯ ФЕДЕРАЦИЯ
СРОК ГАРАНТИИ – 12 МЕСЯЦЕВ С ДАТЫ ПРОДАЖИ
СРОК СЛУЖБЫ – 24 МЕСЯЦА

При невозможности достоверно установить дату продажи, срок гарантии исчисляется с даты изготовления изделия и составляет 18 месяцев. Дата производства товара определяется по серийному номеру товара, четвертая и пятая цифры серийного номера обозначают месяц производства, шестая и седьмая цифры серийного номера обозначают год производства, соответственно. Серийный номер нанесен на упаковку. Информацию по работе технической службы и гарантийным вопросам можно узнать по электронной почте: support@rombica.ru
Полный список адресов технических центров Производителя, уполномоченных осуществлять сервисное обслуживание, представлен на сайте: www.rombica.ru

Изделие

Модель

Дата продажи

Серийный номер

Печать продавца

Настоящим утверждаю проверку работоспособности и покупку полностью исправного изделия, указанного выше, в полной комплектации с инструкцией по эксплуатации на русском языке. Изделие осмотрено и проверено в моем присутствии, видимых повреждений не имеет. Со всеми техническими характеристиками, функциональными возможностями и правилами эксплуатации ознакомлен(а). С нижеизложенными условиями гарантии согласен(а)

ФИО Покупателя, подпись

СВЕДЕНИЯ О РЕМОНТАХ

№	дата	код ремонта	сервис	мастер	клиент