EN

rombica

POWER BANK

USER MANUAL

Thank you for purchasing Rombica device.
Please read this user manual before the operation and save it for the future

NEO Bright 1C	PB-00111
NEO Bright 2C	PB-00112
NEO Bright 3C	PB-00113
NEO Bright 4C	PB-00114
NEO Bright 5C	PB-00115
NEO Bright 6C	PB-00116

EN

GENERAL INFORMATION

1. Power button
2. LED indicator
3. USB output №1
4. Micro-USB input
5. USB output №2

SPECIFICATION

Battery type: Li-polymer
Battery capacity: 10 000 mAh / 37 Wh
Input: Micro-USB: 5V/2A
Outputs: USB1: 5V/2A
USB2: 5V/2A
Dimensions: 70 × 144 × 15 mm
Weight: 180±10 g
In the box: Power Bank, USB Type-A ↔ micro-USB cable, manual

OPERATION OF THE DEVICE

POWER ON
Connect your device to the Power Bank with USB cable. It will automatically turn on*
POWER OFF
Power Bank turns off automatically without load

HOW TO CHARGE POWER BANK
Use (supplied) USB cable and connect it to the power bank's micro-USB input by micro-USB side, and by another side – to the PC or wall charger (not supplied). LED indicators blink while charging and stop blinking when the battery is fully charged

HOW TO CHARGE EXTERNAL DEVICES
1. You can use original device's USB cable or supplied cable for charging
2. Connect USB cable to the one of the power bank's USB outputs by one side and the personal device by another side
3. Disconnect external device from the Power Bank after use

REMAINING CAPACITY
Turn on power bank to check remain battery capacity. While power bank is turned on – LED indicator shows remaining capacity:

1○○○○ 3○○●● 5●●●●
2○○○● 4○●●● ○ - *LED light off* ● - *LED light on*

1. 0-5%
2. 5-25%
3. 25-50%
4. 50-75%
5. 75-100%

* connected device should load power bank. If it doesn't happened (for example, connected device is deeply discharged) power bank will not turn on. Charging may not start automatically with some models of smartphones and tablets. In this case you can press the power button (1) to turn on the power bank

EN

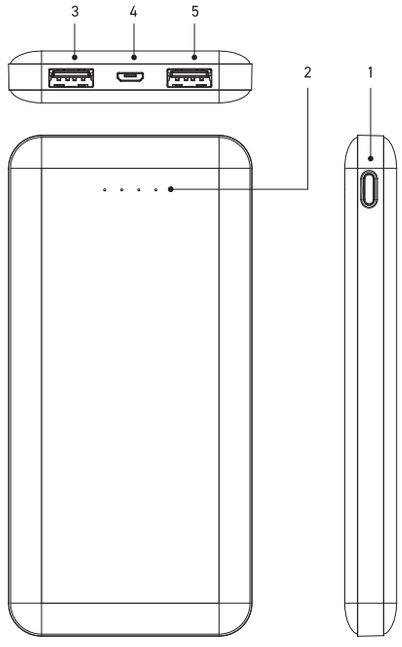

TECHNICAL CHARACTERISTICS AND APPEARANCE MAY BE CHANGED WITHOUT PRIOR NOTICE

EN

SAFETY INFORMATION

1. Before first use fully charge power bank within 12 hours. New battery requires 2-3 dull charge-discharge cycles to reach full capacity
2. Before charging power bank be sure that voltage of the power is 5V. The recommended adapter is 5V / 2000 mA
3. If device is not using during long time, charge it at least once per month
4. Standard battery life is 500 charge-discharge cycles. After exceeding 500 cycles, the effective capacity of the battery can be reduced. Effective capacity also depends on the ambient temperature
5. Never pull the cord to disconnect cable, pull the plug
6. Do not store, use device near heat sources and flammable objects, during low or high ambient temperature. Charing can be done only under adult supervision. Recommended temperature is 5 to 35 °C
7. Not allowed to drop or hit the power bank
8. In case of breaking do not try to open and repair device by yourself. Use service center
9. Avoid influence of the high humidity, dust and dirt. Use dry soft lint-free cloth to clean charger. Not allowed to use washing or cleaning liquids
10. Disconnect all external devices from the power bank after usage
11. Do not insert foreign objects to the power bank interfaces
12. Do not cover working power bank by cloth or other material
13. Take a break from using if the power bank overheats

STORAGE CONDITIONS

Keep the Power Bank in a dry, well-ventilated place, far from heaters and direct sunlight. Keep the Power Bank out of reach of children. Do not bite or lick Power Bank, as it may cause Power Bank damage . Children or persons with disabilities should not use the power bank without the supervision of the responsible person

CE

Do not dispose with household waste! Required to dispose this electrical device at designated recycling collection point for electrical devices. It ensures that device is recycled professionally and prevents the release of the harmful substance into the environment. Make sure that device is uncharged before disposal

RU

rombica

ВНЕШНИЙ АККУМУЛЯТОР

РУКОВОДСТВО ПОЛЬЗОВАТЕЛЯ

Благодарим Вас за покупку изделия из серии NEO. Перед эксплуатацией аккумулятора прочтите это руководство и сохраните его для использования в дальнейшем

NEO Bright 1C	PB-00111
NEO Bright 2C	PB-00112
NEO Bright 3C	PB-00113
NEO Bright 4C	PB-00114
NEO Bright 5C	PB-00115
NEO Bright 6C	PB-00116

RU

ОБЩИЕ СВЕДЕНИЯ

1. Кнопка питания
2. LED индикатор
3. USB выход №1
4. Micro-USB вход
5. USB выход №2

СПЕЦИФИКАЦИЯ

Тип аккумулятора: Литий-полимерный (Li-pol)
Емкость: 10 000 мАч / 37 Втч
Вход: Micro-USB IN: 5В/2А
Выходы: USB1 5В/2А
USB2 5В/2А
Размеры: 70 × 144 × 15 мм
Вес: 180±10 г
Комплектация: внешний аккумулятор, USB Type-A ↔ micro-USB кабель, документация

ИСПОЛЬЗОВАНИЕ АККУМУЛЯТОРА

ВКЛЮЧЕНИЕ
Аккумулятор начнет заряжать персональное устройство автоматически при его подключении*

ВЫКЛЮЧЕНИЕ
Аккумулятор автоматически отключится при отсутствии нагрузки

ЗАРЯДКА АККУМУЛЯТОРА
1. Подключите комплектный USB кабель к micro-USB входу аккумулятора. Другой конец комплектного USB кабеля подсоедините к USB разъему персонального компьютера, либо к зарядному устройству «USB-сеть» (зарядное устройство в комплект не входит)
2. LED индикаторы будут мигать в процессе зарядки. Когда LED индикаторы начнут гореть непрерывно – зарядка окончена

ЗАРЯДКА ВНЕШНИХ УСТРОЙСТВ ОТ АККУМУЛЯТОРА
1. Используйте оригинальный USB кабель от вашего устройства или воспользуйтесь комплектным USB кабелем**
2. Подключите один конец USB кабеля к одному из выходов аккумулятора «USB выход №1» или «USB выход №2» ***, а другой конец – к разъему вашего устройства
3. После окончания зарядки внешнего устройства – отключите его от аккумулятора

ПРОВЕРКА УРОВНЯ ЗАРЯДА АККУМУЛЯТОРА
Включите аккумулятор, чтобы проверить уровень заряда. В процессе зарядки аккумулятора и зарядки персональных устройств от аккумулятора LED индикация отображает состояние заряда:

1○○○○ 3○○●● 5●●●●
2○○○● 4○●●● ○ - *LED индикатор выключен* ● - *LED индикатор включен*

1. 0-5%
2. 5-25%
3. 25-50%
4. 50-75%
5. 75-100%

* *необходимо наличие нагрузки.* Если подключаемое устройство находится в глубоком разряде – включение аккумулятора не гарантируется. При подключении некоторых планшетов и смартфонов зарядка может не начинаться автоматически. В этом случае для старта зарядки коротко нажмите на кнопку питания (1)
** перед использованием комплектного USB кабеля убедитесь в его совместимости с вашим персональным устройством
*** при необходимости подключите дополнительное устройство к свободному разъему аккумулятора

RU

ТЕХНИЧЕСКИЕ ХАРАКТЕРИСТИКИ И ВНЕШНИЙ ВИД МОГУТ БЫТЬ ИЗМЕНЕНЫ БЕЗ ПРЕДВАРИТЕЛЬНОГО УВЕДОМЛЕНИЯ

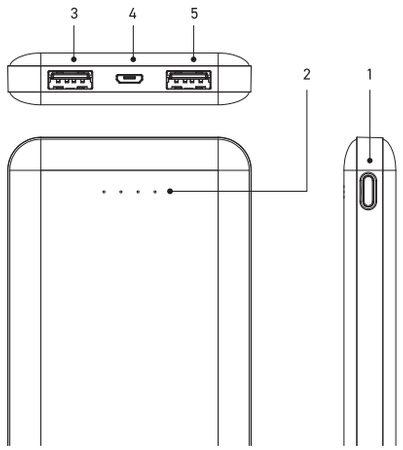

УСЛОВИЯ ХРАНЕНИЯ

Храните в сухом, хорошо проветриваемом помещении, вдали от нагревательных приборов и прямых солнечных лучей. Храните устройство в недоступном для детей месте. Не кусайте и не облизывайте устройство, это может привести к повреждению или взрыву устройства. Данное устройство не должно использоваться маленькими детьми или лицами с ограниченными возможностями без наблюдения ответственного лица, гарантирующего безопасное использование устройства. Следите за маленькими детьми, чтобы они не играли с устройством. Если предполагается длительное хранение устройства без использования – рекомендуется оставлять его заряженным на 50%

Не утилизируйте электрические устройства в неотсортированные городские отходы, используйте отдельные пункты сбора отходов. Обратитесь к местным органам власти за информацией, касающейся доступных систем сбора отходов. Если электронные устройства выбрасываются на городскую свалку, вредные вещества могут попасть в подземные воды и в пищевую цепь, нанося вред здоровью и благополучию

RU

ИНСТРУКЦИИ ПО ТЕХНИКЕ БЕЗОПАСНОСТИ

1. Полностью зарядите аккумулятор перед первым использованием в течении 12 часов. Новый аккумулятор требует 2-3 цикла полного заряда-разряда для достижения максимальной емкости
2. Перед подзарядкой аккумулятора в обычном режиме зарядки убедитесь, что напряжение питания составляет 5В. Рекомендуемый адаптер 5В/2000мА
3. Если устройство не используется в течение длительного времени, то проводите полный цикл разряда-заряда один раз в месяц после проверки состояния аккумулятора
4. Стандартный ресурс аккумулятора составляет 500 циклов заряда-разряда. После превышения 500 циклов эффективная емкость аккумулятора может снижаться
5. При использовании USB выходов, убедитесь, что вы используете стандартный кабель соответствующей спецификации. Если подключаемое к аккумулятору устройство заряжается с помощью кабеля отличного от micro-USB / mini-USB и этот кабель не является оригинальным кабелем, произведённым той же компанией, что и подключаемое устройство – перед подключением этого кабеля к аккумулятору убедитесь в его работоспособности с помощью зарядного устройства «USB-сеть» (в комплект не входит). Использование не соответствующего кабеля может привести к повреждению устройства
6. При отключении кабеля и адаптеров никогда не тяните за шнур, держитесь за штекер
7. Не храните и не заряжайте аккумулятор рядом с источниками тепла и легковоспламеняющимися предметами, при повышенной или пониженной температуре. Зарядка может производиться только под наблюдением взрослого. Рекомендуется использовать устройство при температуре от 5 до 35 °С. Использование аккумулятора при более низких или высоких температурах может привести к повреждению изделия
8. Не подвергайте аккумулятор ударам и механическим воздействиям. Не пытайтесь самостоятельно разбирать, ремонтировать и модифицировать устройство. Любые изменения в его конструкции влекут за собой прекращение действия гарантии производителя. Если устройству требуется обслуживание, обратитесь в сервисный центр
9. Аккумулятор следует защищать от сырости, дождя, пыли и грязи. Не допускайте попадания влаги в устройство, не погружайте его в жидкость
10. Нельзя подвергать аккумулятор продолжительному воздействию прямых солнечных лучей (на приборной панели автомобиля, на подоконнике и т.д.)
11. Не вставляйте посторонние предметы в разъемы аккумулятора, не допускайте соприкосновения аккумулятора с металлическими предметами, это может вызвать замыкание контактов аккумулятора и привести к нарушению его работы
12. Используйте для очистки сухую мягкую безворсовую ткань. Запрещается использовать для этой цели какие-либо моющие или чистящие жидкости
13. Если устройство сильно греется при эксплуатации, необходимо сделать перерыв в работе
14. Не заряжайте при помощи аккумулятора устройства, не предназначенные для зарядки от имеющихся разъемов в аккумуляторе. Всегда проверяйте спецификацию подключаемого устройства до подключения к аккумулятору и подключайте только в случае её соответствия параметрам разъема
15. Аккумулятор не предназначен для использования в коммерческих целях
16. Чтобы гарантировать достаточную вентиляцию и нормальную работу устройства, никогда не накрывайте работающее устройство тканью или другим материалом, так как недостаточная вентиляция может вызвать перегрев и/или сокращение срока службы изделия

Назначение товара: внешний перезаряжаемый аккумулятор.
Устройство не предназначено для использования в коммерческих целях.
Используется для зарядки внешних устройств от USB выхода изделия.
Изделие содержит встроенный аккумулятор. Перед транспортировкой обратитесь к местным органам власти / перевозчику для уточнения правил и условий перевозки.
Товарный знак / торговая марка: rombica.
Адрес пр-ва: «Шеньжень Фуденг Технолоджи Ко Лтд», 4Ф, Билдинг 1, Чилинг Роад, Гаофенг Комьюнити, Лунхуа Нью Дистрикт, Шеньжень, Китай.
Импортер: ООО «ДИХАУС». Адрес: Россия, 111250, г. Москва, пр-д завода «Серп и Молот», д. 6, к. 1. info@di-house.ru Претензии от покупателей принимает ИМПОРТЕР. Уполномоченное изготовителем лицо: ООО "Ромбика". Адрес: Россия, 115054, г. Москва, ул. Пятницкая, д. 71/5, строение 2, этаж 5, оф. 500.
Произведено: Китай, Техническая поддержка - support@rombica.ru
Аккумулятор соответствует требованиям: ГОСТ 12.2.007.12-88, ГОСТ Р МЭК 62133-2004; ГОСТ Р МЭК 61960-2007 пп. 5.3, 7.1, 7.2, 7.6.

RU

ГАРАНТИЙНЫЙ ТАЛОН

УСЛОВИЯ ГАРАНТИЙНЫХ ОБЯЗАТЕЛЬСТВ
1. Гарантийные обязательства распространяются на изделия, приобретенные в РФ
2. Гарантийные обязательства не распространяются на принадлежности, входящие в комплектность товара, если их замена не связана с разборкой изделия: элементы питания, кабели, переходники, адаптеры, чехлы, ремни, документацию
3. Изготовитель не несет гарантийные обязательства в следующих случаях: если изделие использовалось для осуществления предпринимательской деятельности, а так же в иных целях, не соответствующих его прямому назначению; нарушения правил и условий эксплуатации, установки изделия, изложенных в Руководстве Пользователя и другой документации; если изделие имеет следы попыток неквалифицированного ремонта; если дефект вызван изменением конструкции или схемы изделия, подключением внешних устройств, не предусмотренных изготовителем; если обнаружены механические повреждения, возникшие после передачи изделия потребителю; повреждения, вызванные воздействием влаги, высоких или низких температур, коррозией, окислением, попаданием внутрь изделия посторонних предметов, веществ, жидкостей, насекомых или животных
4. Производитель не несет ответственность за возможный вред изделия, прямо или косвенного нанесенный людям, домашним животным, имуществу в случае, если это произошло в результате несоблюдения правил и условий эксплуатации, установки изделия; умышленных или неосторожных действий покупателя (потребителя) и/или третьих лиц. Также, не несет ответственность за возможный вред, прямо или косвенно нанесенный изделием соответствующего назначения, в результате потери, повреждения или изменения данных и информации
ОБЛАСТЬ ДЕЙСТВИЯ ГАРАНТИИ – РФ
СРОК ГАРАНТИИ – 12 МЕСЯЦЕВ С ДАТЫ ПРОДАЖИ
СРОК СЛУЖБЫ – 24 МЕСЯЦА

При невозможности достоверно установить дату продажи, срок гарантии исчисляется с даты изготовления изделия и составляет 18 месяцев. Дата производства товара определяется по серийному номеру товара, четвертая и пятая цифры серийного номера обозначают месяц производства, шестая и седьмая цифры серийного номера обозначают год производства, соответственно. Серийный номер нанесен на упаковку. Информацию о работе технической службы и гарантийным вопросам можно узнать по электронной почте: support@rombica.ru. Полный список адресов технических центров. Производителя, уполномоченных осуществлять сервисное обслуживание, представлен на сайте: www.rombica.ru

.....
Изделие

.....
Модель

.....
Дата продажи

Печать продавца

.....
Серийный номер

Настоящим утверждаю проверку работоспособности и покупку полностью исправного изделия, указанного выше, в полной комплектации с инструкцией по эксплуатации на русском языке. Изделие осмотрено и проверено в моем присутствии, видимых повреждений не имеет. Со всеми техническими характеристиками, функциональными возможностями и правилами эксплуатации ознакомлен(а). С нижеизложенными условиями гарантии согласен(а)

.....
ФИО Покупателя, подпись

RU

СВЕДЕНИЯ О РЕМОНТАХ

№	дата	код ремонта	сервис	мастер	клиент