EN

NEO MAGNUM
MGN-00010

rombica

USER MANUAL

Thank you for purchasing Rombica device. Please read this user manual before the operation and save it for the future

POWER BANK

EN

GENERAL INFORMATION

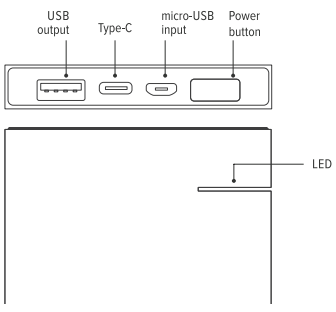

SPECIFICATION

BATTERY TYPE:	Li-polymer
CAPACITY:	10 000 mAh / 37 Wh
QUICK CHARGE VERSION:	3.0
POWER DELIVERY REVISION:	USB PD Rev.2
HUAWEI FAST CHARGE PROTOCOL:	FCP
MTK PE VERSION:	2.0
INPUTS:	micro-USB 5V/2A, 9V/2A Type-C 5V/3A, 9V/2A, 12V/1.5A
OUTPUTS:	Type-C 5-6V/3A; 6-9V/2A; 9-12V/1.5A USB 5-6V/3A; 6-9V/2A; 9-12V/1.5A
FAST CHARGE PROTOCOLS SUPPORT:	USB: QC 2.0, QC 3.0, MTK PE 1.0, MTK PE 2.0, Huawei FCP, Samsung AFC, BC 1.2 Type-C: PD, QC 2.0, QC 3.0
DIMENSIONS:	155 x 73 x 12 mm
INCLUDED:	power bank, USB cable, user manual

TECHNICAL CHARACTERISTICS AND APPEARANCE MAY BE CHANGED WITHOUT PRIOR NOTICE

EN

ON / OFF

POWER ON:

Connect your device to the power bank. It will turn on automatically*

POWER OFF:

Power Bank turns off automatically if it is not used. You can turn it off manually by double clicking the power button

* Connected device should drain power from Power Bank. If this does not happen (for example if connected device is deeply discharged) short press power button of Power Bank to switch it on manually

REMAINING BATTERY CAPACITY

Press power button to check remaining battery capacity. LED indicators show the remaining battery capacity:

LED COLOR	REMAINING CAPACITY
White	≥ 66%
Blue	≥ 33%
Red	≥ 5%

STORAGE CONDITIONS

Keep the device in a dry, well-ventilated place, far from heaters and direct sunlight. Keep the device out of reach of children. Do not bite or lick the device, as it may cause damage or lead to explosion. Children or persons with disabilities should not use the device without the supervision of the responsible person

EN

HOW TO CHARGE POWER BANK

Use (supplied) USB cable and connect it to the power bank's micro-USB input. Connect USB Type-A side to the PC or wall charger (not supplied). The LED indicators flash while charging and stop flashing when the battery fully charged.
Also, you can use USB Type-A ↔ USB Type-C cable (not supplied) to charge the power bank.

Important: do not use both inputs for charging at the same time!

To charge Power Bank in fast mode you need to use wall charger that supports fast protocols (not supplied).

HOW TO CHARGE EXTERNAL DEVICES

1. Turn on the power bank
2. You can use original device's USB cable or supplied cable for charging
3. Connect USB cable to the power bank's USB output by one side and the personal device by another side
4. Disconnect USB cable from power bank after use
5. Turn off the power bank

Quick Charge mode
You need to use USB Output. Be sure that your device supports Quick Charge 2.0 or 3.0

Power Delivery mode
You need to use Type-C port. Be sure that your device supports Power Delivery Rev.2

Do not connect any other devices to the power bank if you want to use Quick Charge or Power delivery mode

EN

SAFETY INFORMATION

1. Before use, fully charge power bank within 12 hours. New battery requires 2-3 full charge-discharge cycles to reach full capacity.
2. Before charging the power bank be sure that voltage of the power is 5V. The recommended adapter is 5V / 2000mA.
3. Before charging the power bank in the fast mode be sure that wall charger (not supplied) support Quick Charge 3.0 or Power Delivery Rev.2
4. If device is not used during long time, charge it at least once per month
5. Standard battery life is 500 charge-discharge cycles. After exceeding 500 cycles the effective capacity of the battery can be reduced. Effective capacity also depends on the ambient temperature
6. Never pull the cord to disconnect cable, pull the plug
7. Do not store, use or charge device near heat sources and flammable objects, during low or high ambient temperature. Charing can be done only under adult supervision. Recommended temperature is 5 to 35 °C
8. Not allowed to drop or hit device
9. Do not try to open and repair broken device by yourself. Use service center
10. Avoid influence of the high humidity, dust and dirt. Use dry soft lint-free cloth to clean device. Not allowed to use washing or cleaning liquids
11. Do not insert foreign objects to the device interfaces
12. Do not cover working device by cloth or other material
13. Take a break from using if the power bank overheats

Do not dispose with household waste! Required to dispose this electrical device at designated recycling collection point for electrical devices. It ensures that device is recycled professionally and prevents the release of the harmful substance into the environment. Make sure that device is uncharged before disposal

RU

NEO MAGNUM
MGN-00010

rombica

РУКОВОДСТВО ПОЛЬЗОВАТЕЛЯ

Благодарим Вас за покупку изделия из серии NEO. Перед эксплуатацией аккумулятора прочтите это руководство и сохраните его для использования в дальнейшем

ВНЕШНИЙ АККУМУЛЯТОР

RU

ОБЩИЕ СВЕДЕНИЯ

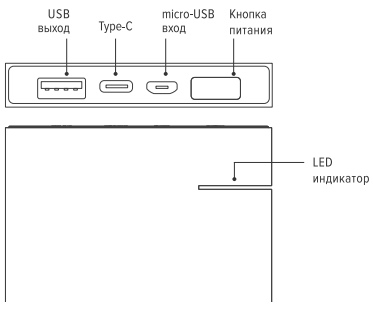

СПЕЦИФИКАЦИЯ

ТИП АККУМУЛЯТОРА:	Литий-полимерный (Li-polymer)
ЁМКОСТЬ:	10 000 мАч / 37 Втч
ВЕРСИЯ QUICK CHARGE:	3.0
РЕВИЗИЯ USB POWER DELIVERY:	USB PD Rev.2
ПРОТОКОЛ БЫСТРОЙ ЗАРЯДКИ HUAWEI:	FCP
Версия MTK PE:	2.0
ВХОДЫ:	micro-USB 5V/2A, 9V/2A Type-C 5V/3A, 9V/2A, 12V/1.5A
ВЫХОДЫ:	Type-C 5-6V/3A; 6-9V/2A; 9-12V/1.5A USB 5-6V/3A; 6-9V/2A; 9-12V/1.5A
ПОДДЕРЖКА ПРОТОКОЛОВ БЫСТРОЙ ЗАРЯДКИ:	USB: QC 2.0, QC 3.0, MTK PE 1.0, MTK PE 2.0, Huawei FCP, Samsung AFC, BC 1.2 Type-C: PD, QC 2.0, QC 3.0
РАЗМЕРЫ:	155 x 73 x 12 мм
КОМПЛЕКТАЦИЯ:	Аккумулятор, USB кабель, документация

RU

ИСПОЛЬЗОВАНИЕ АККУМУЛЯТОРА

ВКЛЮЧЕНИЕ:

Аккумулятор начнет заряжать персональное устройство автоматически при его подключении*

ОТКЛЮЧЕНИЕ:

При отсутствии нагрузки аккумулятор автоматически отключится. Отключить аккумулятор можно вручную, нажав дважди на кнопку питания

* НЕОБХОДИМО НАЛИЧИЕ НАГРУЗКИ
Если подключаемое устройство находится в глубоком разряде – включение аккумулятора не гарантируется. При подключении некоторых планшетов и смартфонов зарядка может не начинаться автоматически. В этом случае для старта зарядки коротко нажмите кнопку питания

УРОВЕНЬ ЗАРЯДА АККУМУЛЯТОРА

Нажмите кнопку питания чтобы проверить уровень заряда. В процессе зарядки аккумулятора и зарядки персональных устройств от аккумулятора LED индикаторы отображают состояние заряда

СОСТОЯНИЕ ЗАРЯДА:

LED ПОДСВЕТКА	ЕМКОСТЬ ЗАРЯДА
Белая	≥ 66%
Синяя	≥ 33%
Красная	≥ 5%

RU

ЗАРЯДКА УСТРОЙСТВ ОТ АККУМУЛЯТОРА

1. Используйте оригинальный USB кабель от вашего устройства или воспользуйтесь комплектным USB кабелем*
2. *Режим быстрой зарядки Quick Charge*
   Убедитесь, что ваше персональное устройство поддерживает режим быстрой зарядки Quick Charge. Подключите один конец USB кабеля к разъему аккумулятора «USB выход» или «Type-C». Если ваше устройство не поддерживает режим быстрой зарядки Quick Charge, то зарядка будет происходить в обычном режиме. В режиме быстрой зарядки не рекомендуется подключение дополнительных устройств к свободным портам устройства

   Режим быстрой зарядки Power Delivery
   Убедитесь, что ваше персональное устройство поддерживает режим быстрой зарядки Power Delivery. Подключите один конец USB кабеля к разъему аккумулятора «Type-C». Если ваше устройство не поддерживает режим быстрой зарядки Power Delivery, то зарядка будет происходить в обычном режиме. В режиме быстрой зарядки не рекомендуется подключение дополнительных устройств к свободным портам устройства

   Режим обычной зарядки
   Подключите один конец USB кабеля к одному из выходов аккумулятора**, а второй к разъему персонального устройства
3. После зарядки отключите персональное устройство

* перед использованием комплектного USB кабеля убедитесь в его совместимости с вашим персональным устройством
** при необходимости подключите дополнительные устройства к свободным разъемам аккумулятора

RU

ЗАРЯДКА АККУМУЛЯТОРА

1. Подключите комплектный USB кабель к micro-USB входу аккумулятора. Другой конец комплектного USB кабеля подсоедините к USB разъему персонального компьютера, либо к зарядному устройству «USB-сеть» (зарядное устройство в комплект не входит). При необходимости можно использовать Type-C кабель (в комплект не входит), подключив его в соответствующий порт аккумулятора. Зарядка возможна только через один вход. Перед зарядкой внешнего аккумулятора убедитесь, что только к одному входу подключен кабель

   Для зарядки внешнего аккумулятора в быстром режиме требуется использовать зарядное устройство поддерживающее режимы быстрой зарядки
2. LED индикаторы будут мигать в процессе зарядки. Когда LED индикаторы начнут гореть непрерывно – зарядка окончена

УСЛОВИЯ ХРАНЕНИЯ

Храните в сухом, хорошо проветриваемом помещении, вдали от нагревательных приборов и прямых солнечных лучей. Храните устройство в недоступном для детей месте. Не кусайте и не облизывайте устройство, это может привести к повреждению или взрыву устройства. Данное устройство не должно использоваться маленькими детьми или лицами с ограниченными возможностями без наблюдения ответственного лица, гарантирующего безопасное использование устройства. Следите за маленькими детьми, чтобы они не играли с устройством

RU

ИНСТРУКЦИИ ПО ТЕХНИКЕ БЕЗОПАСТНОСТИ

1. Полностью зарядите аккумулятор перед первым использованием в течение 12 часов. Новый аккумулятор требует 2-3 цикла полного заряда-разряда для достижения максимальной емкости.
2. Перед подзарядкой аккумулятора в обычном режиме зарядки убедитесь, что напряжение питания составляет 5В. Рекомендуемый адаптер 5В/2000мА
3. Перед подзарядкой аккумулятора в режиме быстрой зарядки убедитесь, что зарядное устройство совместимо с Quick Charge 3.0 или Power Delivery Rev.2
4. Если устройство не используется в течение длительного времени, заряжайте его один раз в месяц после проверки состояния аккумулятора.
5. Стандартный ресурс аккумулятора составляет 500 циклов заряда-разряда. После превышения 500 циклов эффективная емкость аккумулятора может снижаться.
6. Убедитесь, что вы используете стандартный кабель соответствующей спецификации. Если подключаемое к аккумулятору устройство заряжается с помощью кабеля отличного от micro USB / mini USB и не является оригинальным кабелем, произведённым той же компанией, что и подключаемое устройство – перед подключением этого кабеля к аккумулятору убедитесь в его работоспобности с помощь зарядного устройства «USB-сеть». Использование не соответствующего кабеля может привести к повреждению устройства.
7. В режиме быстрой зарядки от внешнего аккумулятора не рекомендуется подключение дополнительных устройств к свободным USB выходам
8. При отключении USB-кабеля никогда не тяните за шнур, держитесь за штекер.
9. Не храните и не заряжайте аккумулятор рядом с источниками тепла и легковоспламеняющимися предметами, при повышенной или пониженной температуре. Зарядка может производиться только под наблюдением взрослого. Рекомендуется использовать устройство при температуре от 5 до 35 °C
10. Не подвергайте аккумулятор ударам и механическим воздействиям. Не пытайтесь самостоятельно разбирать, ремонтировать и модифицировать устройство. Любые изменения в его конструкции влекут за собой прекращение действия гарантии производителя. Если устройству требуется обслуживание, обратитесь в сервисный центр.
11. Аккумулятор следует защищать от сырости, дождя, пыли и грязи. Не допускайте попадания влаги в устройство, не погружайте его в жидкость.
12. Нельзя подвергать аккумулятор продолжительному воздействию прямых солнечных лучей (на приборной панели автомобиля, на подоконнике и т.д.).
13. Храните устройство в недоступном для детей месте. Не кусайте и не облизывайте устройство, это может привести к повреждению или взрыву устройства. Данное устройство не должно использоваться маленькими детьми или лицами с ограниченными возможностями без наблюдения ответственного лица, гарантирующего безопасное использование устройства. Следите за маленькими детьми, чтобы они не играли с устройством
14. Не вставляйте посторонние предметы в USB разъемы, не допускайте соприкосновения аккумулятора с металлическими предметами, это может вызвать замыкание контактов аккумулятора и привести к нарушению его работы
15. Используйте для очистки сухую мягкую безворсовую ткань. Запрещается использовать для этой цели какие-либо моющие или чистящие жидкости
16. Не заряжайте при помощи аккумулятора устройства, не предназначенные для зарядки от USB-порта и неподходящие по характеристикам.
17. При возникновении короткого замыкания аккумулятор автоматически отключится. Отсоедините от аккумулятора все устройства и подключите повторно.
18. Аккумулятор не предназначен для использования в коммерческих целях.
19. Чтобы гарантировать достаточную вентиляцию и нормальную работу устройства, никогда не накрывайте работающее устройство тканью или другим материалом, так как недостаточная вентиляция может вызвать перегрев и/или сокращение срока службы изделия

ТЕХНИЧЕСКИЕ ХАРАКТЕРИСТИКИ И ВНЕШНИЙ ВИД МОГУТ БЫТЬ ИЗМЕНЕНЫ БЕЗ ПРЕДВАРИТЕЛЬНОГО УВЕДОМЛЕНИЯ

Не утилизируйте электрические устройства в неотсортированные городские отходы, используйте отдельные пункты сбора отходов. Обратитесь к местным органам власти за информацией, касающейся доступных систем сбора отходов. Если электронные устройства выбрасываются на городскую свалку, вредные вещества могут попасть в подземные воды и в пищевую цепь, нанося вред здоровью и благополучию

RU

Назначение товара: внешний перезаряжаемый аккумулятор. Устройство не предназначено для использования в коммерческих целях. Используется для зарядки внешних устройств от USB выхода изделия. Изделие содержит встроенный аккумулятор. Перед транспортировкой обратитесь к местным органам власти / перевозчику для уточнения правил и условий перевозки.
Товарный знак / торговая марка: rombica.
Адрес пр-ва: «Шеньчжень Фуденг Технолоджи Ко Лтд», 4Ф, Билдинг 1, Чилинг Роад, Гаофенг Комьюнити, Лунхуа Нью Дистрикт, Шеньчжень, Китай.
Импортер: ООО «ДИХАУС». Адрес: Россия, 111250, г. Москва, пр-д завода «Серп и Молот», д. 6, к.1. info@di-house.ru
Претензии от покупателей принимает ИМПОРТЕР.
Уполномоченное изготовителем лицо: ООО "Ромбика". Адрес: Россия, 115054, г. Москва, Пятницкая ул, д. 71/5, строение 2, этаж 5, оф. 500.
Произведено: Китай. Техническая поддержка – support@rombica.ru
Аккумулятор соответствует требованиям: ГОСТ 12.2.007.12-88; ГОСТ Р МЭК 62133-2004; ГОСТ Р МЭК 61960-2007 пп. 5.3, 7.1, 7.2, 7.6.

ГАРАНТИЙНЫЙ ТАЛОН

УСЛОВИЯ ГАРАНТИЙНЫХ ОБЯЗАТЕЛЬСТВ

1. Гарантийные обязательства распространяются на изделия, приобретенные в РФ
2. Гарантийные обязательства не распространяются на принадлежности, входящие в комплектность товара, если их замена не связана с разборкой изделия: элементы питания, кабели, переходники, адаптеры, чехлы, ремни, документацию
3. Изготовитель не несет гарантийные обязательства в следующих случаях: если изделие использовалось для осуществления предпринимательской деятельности, а так же в иных целях, не соответствующих его прямому назначению; нарушения правил и условий эксплуатации, установки изделия, изложенных в *Руководстве Пользователя* и другой документации; если изделие имеет следы попыток неквалифицированного ремонта; если дефект вызван изменением конструкции или схемы изделия, подключением внешних устройств, не предусмотренных изготовителем; если обнаружены механические повреждения, возникшие после передачи изделия потребителю; повреждения, вызванные воздействием влаги, высоких или низких температур, коррозией, окислением, попаданием внутрь изделия посторонних предметов, веществ, жидкостей, насекомых или животных
4. Производитель не несет ответственность за возможный вред изделия, прямо или косвенного нанесенный людям, домашним животным, имуществу в случае, если это произошло в результате несоблюдения правил и условий эксплуатации, установки изделия; умышленных или неосторожных действий покупателя (потребителя) и/или третьих лиц. Также, не несет ответственность за возможный вред, прямо или косвенно нанесенный изделием соответствующего назначения, в результате потери, повреждения или изменения данных и информации
5. При невозможности достоверно установить дату продажи, срок гарантии исчисляется с даты изготовления изделия и составляет 18 месяцев

ОБЛАСТЬ ДЕЙСТВИЯ ГАРАНТИИ – РОССИЙСКАЯ ФЕДЕРАЦИЯ
СРОК ГАРАНТИИ – 6 МЕСЯЦЕВ С ДАТЫ ПРОДАЖИ
СРОК СЛУЖБЫ – 12 МЕСЯЦЕВ

Изделие

Модель

Дата продажи

Печать продавца

Серийный номер

Настоящим утверждаю проверку работоспособности и покупку полностью исправного изделия, указанного выше, в полной комплектации с инструкцией по эксплуатации на русском языке. Изделие осмотрено и проверено в моем присутствии, видимых повреждений не имеет. Со всеми техническими характеристиками, функциональными возможностями и правилами эксплуатации ознакомлен(а). С нижеизложенными условиями гарантии согласен(а)

ФИО Покупателя, подпись

Информацию по работе технической службы и гарантийным вопросам можно узнать по электронной почте: support@rombica.ru
Полный список адресов технических центров Производителя, уполномоченных осуществлять сервисное обслуживание, представлен на сайте: www.rombica.ru

RU

СВЕДЕНИЯ О РЕМОНТАХ

* №	дата	код ремонта	сервис	мастер	клиент