EN

mysound Onyx 1C
BT-S027

mysound Onyx 2C
BT-S028

mysound Onyx 3C
BT-S029

rombica

USER MANUAL

Thank you for purchasing Rombica device.
Please read this user manual before
operation and save it for the future

BLUETOOTH SPEAKER

EN

GENERAL INFORMATION

1. Dynamic
2. Power/Mode button
   Short Press – switching modes
   Long press – power on/off
3. Back/Volume- button
   Short Press – play previous song
   Long press – decreasing volume
4. Play/Pause button
   Short Press – play/pause
   Long press – disconnect of Bluetooth connection (Bluetooth mode)
   Quick double press – call to last caller (Bluetooth mode)
   Short press during incoming call – receive incoming call (Bluetooth mode)
   Long press during incoming call – reject incoming call (Bluetooth mode)
5. Forward/Volume+ button
   Short Press – play next song
   Long press – increasing volume
6. Micro-USB port for charging built-in battery
7. microSD slot
8. AUX
9. LED indicator

SPECIFICATION

Power: DC 5V, from battery
Bluetooth version: v 5.0
True Wireless Stereo support: yes
Frequency range: 100 Hz – 18 kHz
Speaker power: 5 W
Speaker diameter: 40 mm
Passive radiator: built-in
Battery: 500 mAh / 3.7 V
Storage media devices support: microSD up to 32 GB
(MP3, WAV, WMA, APE, FLAC audio files)
Interfaces: microSD slot, micro-USB, AUX, BT, mic
In the box: speaker, USB cable, AUX cable, manual

OPERATION OF THE DEVICE

POWER ON
Press and hold power button. Sound notification and turned-on LED indicator will confirm power on

POWER OFF
Press and hold power button. Sound notification and turned-off LED indicator will confirm power off

EN

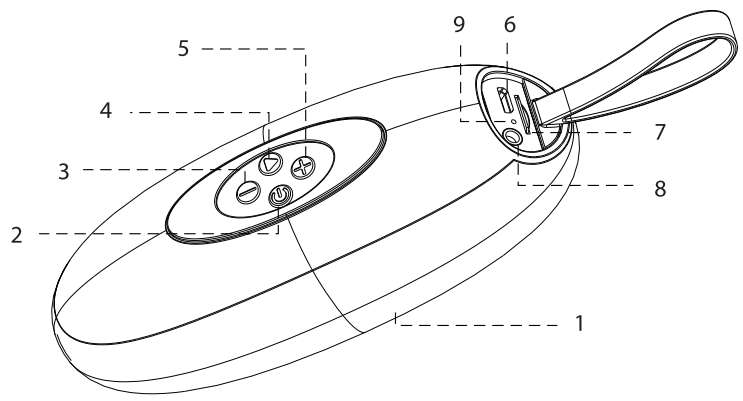

TECHNICAL CHARACTERISTICS AND APPEARANCE MAY BE CHANGED WITHOUT PRIOR NOTICE

EN

PARING VIA BLUETOOTH

1. Turn on the speaker. Make sure that the speaker is in Bluetooth mode
2. Open Bluetooth settings on your smartphone/PC, enable Bluetooth and search for new devices. When Bluetooth speaker will be found, confirm paring
3. After successful pairing both the Bluetooth speaker and your device, you can control playback by Bluetooth speaker buttons

TRUE WIRELESS STEREO MODE

When you have two Rombica Mysound Onyx speakers you can use them together with True Wireless Stereo mode.
1. Turn on two Rombica Mysound Onyx speakers
2. Make sure that both speakers are in Bluetooth mode
3. Make sure that both speakers are not connected with your device via Bluetooth
4. Quick double press Forward / Volume+ button on one of the speakers to make TWS pairing. Sound notification will confirm TWS pairing
5. After successful TWS pairing you need to pair speakers with your Bluetooth device, same way as described in paragraph “Pairing via Bluetooth”

PHONE CALLS

You could receive incoming calls with Bluetooth speaker if it paired to smartphone/tablet PC. You can talk using built-in mic and dynamic. Short press Play/Pause button to receive the incoming call. Press button again to end the call. Long press Play/Pause button is rejecting incoming call

MICROSD AUDIO PLAYBACK

Insert microSD card into slot (7). Bluetooth speaker will automatically switch to “microSD Audio Playback” mode. Use Bluetooth speaker buttons to control music playback

AUX PLAY

Use (supplied) cable and connect it to the Bluetooth speaker by one side (AUX port) and the external device by another side. Be sure that cable is well connected. The Bluetooth speaker will automatically switch in AUX mode

BATTERY CHARGING

Before use, fully charge Bluetooth speaker within 6 hours. New battery requires 2-3 full charge-discharge cycles to reach full capacity. Use (supplied) cable and connect it to the Bluetooth speaker by micro-USB side. Connect USB cable to the PC or wall charger (wall charger is not supplied). LED indicator is red while charging and turns green when the battery is fully charged

EN

SAFETY INFORMATION

1. Before charging be sure that voltage of the power is 5V.
   The recommended adapter is 5V / 800mA
2. If device is not used during long time, charge it at least once per month
3. In cause of breaking do not try to open and repair device by yourself. Use service center
4. Avoid influence of the high humidity, dust and dirt. Use dry soft lint-free cloth to clean device. Not allowed to use washing or cleaning liquids
5. Do not store, use or charge device near heat sources and flammable objects, during low or high ambient temperature. Charing can be done only under adult supervision. Recommended temperature is 5 to 35 °C
6. Not allowed to drop or hit device
7. Do not insert foreign objects to the device interfaces
8. Turn off device after use
9. Never pull the cord to disconnect cable, pull the plug
10. Bluetooth speaker is not intended for the commercial use
11. Standard battery life is 500 charge-discharge cycles. After exceeding 500 cycles the effective capacity of the battery can be reduced. Effective capacity also depends on the ambient temperature
12. Do not cover working device by cloth or other material

STORAGE CONDITIONS

Keep the device in a dry, well-ventilated place, far from heaters and direct sunlight. Keep the device out of reach of children. Do not bite or lick device, as it may cause damage or explode the device. Children or persons with disabilities should not use the device without the supervision of the responsible person

CE

Do not dispose with household waste! Required to dispose this electrical device at designated recycling collection point for electrical devices. It ensures that device is recycled professionally and prevents the release of the harmful substance into the environment. Make sure that device is uncharged before disposal

RU

mysound Onyx 1C
BT-S027

mysound Onyx 2C
BT-S028

mysound Onyx 3C
BT-S029

rombica

РУКОВОДСТВО ПОЛЬЗОВАТЕЛЯ

Благодарим Вас за покупку изделия из
серии mysound. Перед эксплуатацией
устройства прочтите это руководство
и сохраните его для использования
в дальнейшем

ПОРТАТИВНЫЙ
АУДИОПРОИГРЫВАТЕЛЬ

RU

ОБЩИЕ СВЕДЕНИЯ

1. Динамик
2. Кнопка «Питание/Управление»
   Короткое нажатие – переключение режимов работы
   Долгое нажатие - включение/выключение устройства
3. Кнопка «Назад/Уменьшение громкости»
   Короткое нажатие – воспроизведение предыдущего аудиотрека
   Долгое нажатие - уменьшение громкости
4. Кнопка «Пауза/Воспроизведение/Вызов»
   Короткое нажатие – пауза/воспроизведение
   Долгое нажатие – отключение Bluetooth соединения (в режиме Bluetooth)
   Быстрое двойное нажатие – вызов последнего абонента (в режиме Bluetooth)
   Короткое нажатие в момент входящего вызова – принятие входящего вызова (в режиме Bluetooth)
   Долгое нажатие в момент входящего вызова – отклонение входящего вызова (в режиме Bluetooth)
5. Кнопка «Вперед/Увеличение громкости»
   Короткое нажатие – воспроизведение следующего аудиотрека
   Долгое нажатие - увеличение громкости
6. Разъем micro-USB для зарядки встроенного аккумулятора
7. Слот для microSD карты памяти
8. Разъем AUX для подключения аудиокабеля
9. LED-индикатор

СПЕЦИФИКАЦИЯ

Питание: DC 5 В, от встроенного аккумулятора
Bluetooth стандарт: v5.0
Поддержка True Wireless Stereo: да
Диапазон воспроизводимых частот: 100 Гц – 18 кГц
Мощность динамиков: 5 Вт
Количество широкополосных динамиков: 1
Диаметр динамика: 40 мм
Усилителей низких частот: 1
Аккумулятор: 500 мАч / 3,7 В
Поддержка носителей информации: microSD карты до 32 ГБ (MP3, WAV, WMA, APE, FLAC аудиофайлы)
Интерфейсы: слот microSD, micro-USB, аудиовход, Bluetooth, микрофон
Комплектация: портативный аудиопроигрыватель, USB кабель, аудиокабель, документация

ЭКСПЛУАТАЦИЯ УСТРОЙСТВА

ВКЛЮЧЕНИЕ
Нажмите и удерживайте кнопку «Питание/Управление» (2), звуковое оповещение и включившийся LED-индикатор подтвердят включение

ВЫКЛЮЧЕНИЕ
Нажмите и удерживайте кнопку «Питание/Управление» (2), звуковое оповещение и выключившийся LED-индикатор подтвердят выключение

RU

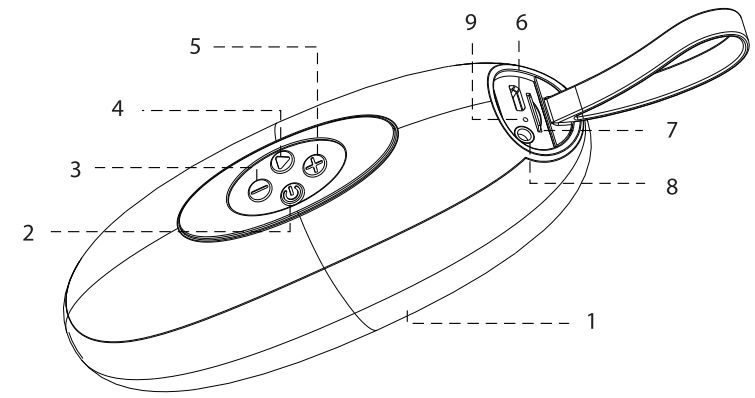

ТЕХНИЧЕСКИЕ ХАРАКТЕРИСТИКИ И ВНЕШНИЙ ВИД МОГУТ БЫТЬ ИЗМЕНЕНЫ БЕЗ ПРЕДВАРИТЕЛЬНОГО УВЕДОМЛЕНИЯ

RU

СОПРЯЖЕНИЕ С ВНЕШНИМ УСТРОЙСТВОМ ПО BLUETOOTH

1. Включите аудиопроигрыватель
2. Убедитесь, что аудиопроигрыватель находится в режиме Bluetooth
3. Быстро мигающий LED-индикатор (9) означает, что аудиопроигрыватель находится в режиме поиска Bluetooth-устройств
4. Откройте настройки Bluetooth на мобильном устройстве/компьютере, активируйте функцию Bluetooth и запустите поиск устройств. Когда ваше устройство найдет аудиопроигрыватель, подтвердите подключение. Система может вывести на экран диалоговое окно, в котором необходимо ввести цифры «1234» или «0000» или другие для создания пары
5. После создания пары между вашим устройством и аудиопроигрывателем можно наслаждаться любимой музыкой. Вы можете контролировать воспроизведение на своем устройстве или управлять им при помощи кнопок аудиопроигрывателя

РЕЖИМ TRUE WIRELESS STEREO

Если у вас есть два портативных аудиопроигрывателя Rombica Mysound Onyx, вы можете использовать их вместе в режиме True Wireless Stereo.
1. Включите оба портативных аудиопроигрывателя Rombica Mysound Onyx
2. Убедитесь, что оба устройства находятся в режиме Bluetooth
3. Убедитесь, что ни один из аудиопроигрывателей не сопряжен с вашим устройством
4. Возьмите одно из устройств и два раза быстро нажмите на кнопку «Вперед / Увеличение громкости», чтобы запустить процесс TWS сопряжения (на втором устройстве эта процедура не требуется). Звуковое оповещение подтвердит успешное создание пары
5. После успешного TWS сопряжения вам необходимо создать пару между портативными аудиопроигрывателями и вашим устройством, тем же способом, который описан в пункте «Сопряжение с внешним устройством по Bluetooth»

РЕЖИМ ЗВОНКА

Вы можете принимать входящие вызовы с помощью аудиопроигрывателя, если в данный момент он сопряжен с телефоном/планшетом. Разговор ведется с помощью встроенного микрофона и динамика аудиопроигрывателя. Коротко нажмите кнопку «Пауза/Воспроизведение/Вызов» (4) для принятия входящего вызова, повторное нажатие кнопки завершит разговор. Для того чтобы отклонить вызов нажмите и держите кнопку «Пауза/Воспроизведение/Вызов»

ВОСПРОИЗВЕДЕНИЕ АУДИО С MICROSD КАРТЫ

Вставьте карту памяти в слот для microSD карты (7). Устройство автоматически перейдет в режим проигрывания аудио с microSD карты. Используйте кнопки управления для включения, остановки воспроизведения и переключения треков

RU

AUX PLAY

Подключите кабель из комплекта к аудиопроигрывателю (разъем AUX) одним концом, а другим концом к источнику сигнала. Убедитесь в верности подключения. Штекер должен плотно войти в разъем устройства, иначе воспроизведение будет с шумовыми помехами или без звука. В данном режиме аудиопроигрыватель будет выступать в качестве активной акустической системы

ЗАРЯДКА АККУМУЛЯТОРА

Перед первым использованием полностью зарядите аккумулятор в течение 6 часов. Новый аккумулятор требует 2-3 цикла полного заряда-разряда для достижения максимальной емкости. Подключите USB кабель к micro-USB разъему аудиопроигрывателя. Затем подсоедините USB разъем к персональному компьютеру, либо к зарядному устройству «USB-сеть» (зарядное устройство в комплект не входит). Во время зарядки LED-индикатор загорается красным цветом. Когда LED-индикатор будет гореть зеленым цветом – зарядка окончена

УСЛОВИЯ ХРАНЕНИЯ

Храните в сухом, хорошо проветриваемом помещении, вдали от нагревательных приборов и прямых солнечных лучей. Храните устройство в недоступном для детей месте. Не кусайте и не облизывайте устройство, это может привести к повреждению или взрыву устройства. Данное устройство не должно использоваться маленькими детьми или лицами с ограниченными возможностями без наблюдения ответственного лица, гарантирующего безопасное использование устройства. Следите за маленькими детьми, чтобы они не играли с устройством

RU

МЕРЫ ПРЕДОСТОРОЖНОСТИ

1. Перед подзарядкой аккумулятора убедитесь, что напряжение питания составляет 5 В. Рекомендуемый адаптер 5В/800 мА
2. Если устройство не используется в течение длительного времени, заряжайте его раз в месяц
3. Не пытайтесь в случае поломки открыть корпус устройства и отремонтировать его самостоятельно, обратитесь в сервисный центр
4. Избегайте воздействия на устройство повышенной влажности, пыли и грязи. Используйте для очистки сухую мягкую безворсовую ткань. Запрещается использовать для этой цели какие-либо моющие или чистящие жидкости
5. Не храните, не используйте устройство и не заряжайте аккумулятор рядом с источниками тепла и легковоспламеняющимися предметами, при повышенной или пониженной температуре. Зарядка может производиться только под наблюдением взрослого. Рекомендуется использовать устройство при температуре от 5 до 35 °С
6. Не допускайте падения устройства и не подвергайте его сильным ударам
7. Избегайте попадания посторонних предметов в отверстия и разъемы на корпусе устройства
8. Обязательно выключайте устройство после использования
9. При отсоединении кабеля от аудиопроигрывателя никогда не тяните за шнур, держитесь за штекер
10. Аудиопроигрыватель не предназначен для использования в коммерческих целях
11. «Режим Bluetooth» не предназначен для использования в коммерческих целях
12. Стандартный ресурс аккумулятора составляет 500 циклов заряда-разряда. После превышения 500 циклов эффективная емкость аккумулятора может снижаться
13. Эффективность хранения и передачи энергии аккумулятора зависит от температуры окружающей среды
14. Не разбирайте устройство, не подвергайте его сильному нагреванию и не кладите его в воду, так как это может привести к нагреванию аккумулятора с большим выделением тепла
15. Чтобы гарантировать достаточную вентиляцию и нормальную работу устройства, никогда не накрывайте работающее устройство тканью или другим материалом, так как недостаточная вентиляция может вызвать перегрев и/или сокращение срока службы изделия

EAC

Не утилизируйте электрические устройства в неотсортированные городские отходы, используйте отдельные пункты сбора отходов. Обратитесь к местным органам власти за информацией, касающейся доступных систем сбора отходов. Если электронные устройства выбрасываются на городскую свалку, вредные вещества могут попасть в подземные воды и в пищевую цепь, нанося вред здоровью и благополучию

Назначение товара: портативный аудиопроигрыватель. Устройство не предназначено для использования в коммерческих целях. Используется для приема и воспроизведения аудио посредством Bluetooth соединения со сторонним устройством и встроенного динамика.
Ограничения при использовании: при использовании устройства необходимо соблюдать нормы, установленные законодательством страны (в которой используется изделие), касательно громкости воспроизведения аудио в общественных и жилых зонах.
Изделие содержит встроенный аккумулятор. Перед транспортировкой обратитесь к местным органам власти / перевозчику для уточнения правил и условий перевозки.
Торговая марка: rombica
Изготовитель: Ромбика Приват Лимитед / Rombica Pte. Ltd.
Юридический адрес: 10, Ансон Роад, #29-05A, Интернэшнл Плаза, Сингапур, 079903
Адрес пр-ва: "Шеньчжень Невсун Дижитал Техноложи Co. ЛТД." 2-4Ф Билдинг А, Невсун Техноложи Парк. ФенгТанг Роад. Фуйонг Товн. Бао'ан Дистрикт, Шеньчжень, КНР (Китайская Народная Республика), Китай
Импортер: ООО «ОнЛайн Трейд», РФ, 125315, город Москва, Ленинградский проспект, дом 80, корпус 17, ЭТ/ПОМ/КОМ 1/I/94. +7 (495) 225-95-22
Уполномоченная организация: ООО "Ромбика", РФ, г. Москва, ул. Ленинская Слобода дом 19, офис 41х1Д, service@rombica.ru
Произведено: Китай. info@rombica.ru. Техническая поддержка – support@rombica.ru
Дата производства товара определяется по серийному номеру товара: четвертый и пятый символы серийного номера обозначают месяц производства, шестой и седьмой символы – год производства соответственно. Серийный номер нанесен на упаковку.
Товар сертифицирован

RU

ГАРАНТИЙНЫЙ ТАЛОН

УСЛОВИЯ ГАРАНТИЙНЫХ ОБЯЗАТЕЛЬСТВ

1. Гарантийные обязательства распространяются на изделия, приобретенные в РФ
2. Гарантийные обязательства не распространяются на принадлежности, входящие в комплектность товара, если их замена не связана с разборкой изделия: элементы питания, кабели, переходники, адаптеры, чехлы, ремни, документацию
3. Изготовитель не несет гарантийные обязательства в следующих случаях: если изделие использовалось для осуществления предпринимательской деятельности, а так же в иных целях, не соответствующих его прямому назначению; нарушения правил и условий эксплуатации, установки изделия, изложенных в Руководстве Пользователя и другой документации; если изделие имеет следы попыток неквалифицированного ремонта; если дефект вызван изменением конструкции или схемы изделия, подключением внешних устройств, не предусмотренных изготовителем; если обнаружены механические повреждения, возникшие после передачи изделия потребителю; повреждения, вызванные воздействием влаги, высоких или низких температур, коррозией, окислением, попаданием внутрь изделия посторонних предметов, веществ, жидкостей, насекомых или животных
4. Производитель не несет ответственность за возможный вред изделия, прямо или косвенного нанесенный людям, домашним животным, имуществу в случае, если это произошло в результате несоблюдения правил и условий эксплуатации, установки изделия; умышленных или неосторожных действий покупателя (потребителя) и/или третьих лиц. Также, не несет ответственность за возможный вред, прямо или косвенно нанесенный изделием соответствующего назначения, в результате потери, повреждения или изменения данных и информации

ОБЛАСТЬ ДЕЙСТВИЯ ГАРАНТИИ – РОССИЙСКАЯ ФЕДЕРАЦИЯ
СРОК ГАРАНТИИ – 12 МЕСЯЦЕВ С ДАТЫ ПРОДАЖИ
СРОК СЛУЖБЫ – 24 МЕСЯЦА

При невозможности достоверно установить дату продажи, срок гарантии исчисляется с даты изготовления изделия и составляет 18 месяцев. Дата производства товара определяется по серийному номеру товара, четвертая и пятая цифры серийного номера обозначают месяц производства, шестая и седьмая цифры серийного номера обозначают год производства, соответственно.Серийный номер нанесен на упаковку. Информацию о работе технической службы и гарантийным вопросам можно узнать по электронной почте: support@rombica.ru
Полный список адресов технических центров. Производителя, уполномоченных осуществлять сервисное обслуживание, представлен на сайте: www.rombica.ru

RU

Изделие

Модель

Серийный номер

Дата продажи

Печать продавца

Настоящим утверждаю проверку работоспособности и покупку полностью исправного изделия, указанного выше, в полной комплектации с инструкцией по эксплуатации на русском языке. Изделие осмотрено и проверено в моем присутствии, видимых повреждений не имеет. Со всеми техническими характеристиками, функциональными возможностями и правилами эксплуатации ознакомлен(а). С нижеизложенными условиями гарантии соглсен(а)

ФИО Покупателя, подпись

RU

СВЕДЕНИЯ О РЕМОНТАХ

№	дата	код ремонта	сервис	мастер	клиент