rombica TV

VPHY-02

Fly

Медиаплеер

РУКОВОДСТВО ПОЛЬЗОВАТЕЛЯ

Благодарим Вас за покупку.
Перед эксплуатацией, пожалуйста, прочтите это руководство и сохраните его для использования в дальнейшем.

СОДЕРЖАНИЕ

УСЛОВИЯ ЭКСПЛУАТАЦИИ И МЕРЫ ПРЕДОСТОРОЖНОСТИ 3
ОБЗОР УСТРОЙСТВА. ПОДКЛЮЧЕНИЕ
Расположение и функции органов управления 4
Спецификация устройства 5
Пульт дистанционного управления 6
Подключение к внешним устройствам 7
ЛАУНЧЕР ROMBICA 9
ДОПОЛНИТЕЛЬНЫЕ ФУНКЦИИ 12
ГАРАНТИЙНЫЙ ТАЛОН 15

УСЛОВИЯ ЭКСПЛУАТАЦИИ И МЕРЫ ПРЕДОСТОРОЖНОСТИ

1. Перед установкой и подключением цифровой приставки внимательно прочитайте данное руководство и не забывайте о нем в ходе эксплуатации. Следуйте всем инструкциям и обращайте особое внимание на предупреждающие знаки.
2. Не закрывайте вентиляционные отверстия газетами, скатертями и другими предметами, чтобы не препятствовать отводу тепла и избежать перегрева. Во избежание перегрева не устанавливайте изделие и сетевой шнур вблизи источников теплового излучения, таких как батареи, нагревательные приборы.
3. Не ставьте на изделие посторонние предметы: емкости, содержащие жидкости и мелкие предметы, которые могут попасть внутрь изделия. В случае попадания внутрь устройства посторонних предметов, обратитесь в центр обслуживания за квалифицированной помощью. Не вставляйте посторонние предметы в разъемы устройства, не допускайте соприкосновения разъемов с металлическими предметами, это может вызвать замыкание контактов устройства и привести к нарушению его работы.
4. Сетевой шнур: розетка должна быть заземлена. Необходимо обеспечить легкий доступ к розетке и сетевому шнуру. Перед подключением приставки к электросети убедитесь, что сетевой шнур и электрическая розетка не имеют повреждений и обеспечивают надежный контакт. Сетевой шнур не должен быть деформирован или согнут. Не кладите никакие предметы на кабель питания. Запрещается включать приставку в электросеть, напряжение которой ниже 90 В или выше 242 В и частотой переменного тока, отличающейся от 50/60 Гц. При отсоединении кабелей приставки никогда не тяните за шнур, держитесь за штекер. Напряжение, необходимое для эксплуатации, указано на этикетке.
5. Предохраняйте устройство от чрезмерных вибраций или падений: это может привести к повреждению корпуса и электронных компонентов, сократив тем самым срок службы аппарата. Следите за детьми, чтобы они не повредили устройство.
6. Во избежание повреждения устройства и человеческих электротравм оберегайте изделие от воздействий дождя, пульверизаторов, повышенной влажности. Не пытайтесь самостоятельно разбирать устройство. Проводить техническое обслуживание и ремонт разрешается только специалистам сервисной службы.
7. Используйте для очистки сухую мягкую безворсовую ткань. Перед очисткой отключите данное изделие от электрической розетки. Не используйте жидкие очистители и аэрозоли, это может вызвать изменение качества покрытия корпуса.

ОБЗОР УСТРОЙСТВА

Расположение и функции органов управления

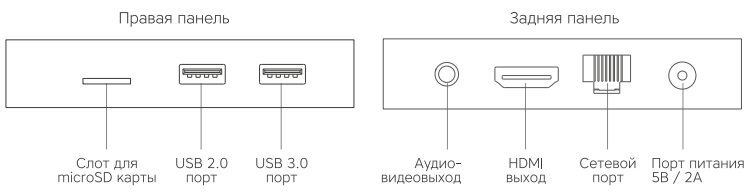

Спецификация **Процессор:** 4 ядра ARM Cortex-A53, 1,2 ГГц. **Графический процессор:** 5 ядер Mali-450MP. **Аппаратный видеодекодер:** Ultra HD 4K (4096×2160). **Оперативная память:** 2 ГБ DDR3. **Флеш-память:** 16 ГБ eMMC. **Wi-Fi:** 2,4 ГГц 802.11 b, g, n (с поддержкой 5 ГГц). **Ethernet:** 10/100 Мбит/с. **Bluetooth:** v4.0. **Интерфейсы:** HDMI 2.0; 1 × USB 3.0; 1 × USB 2.0, кардридер microSD (до 64 ГБ), Ethernet RJ45, композитный аудио-видеовыход. **Питание:** DC 5В/2А. **Комплектация:** устройство, блок питания, пульт ДУ, кабель HDMI, руководство пользователя.

Интерфейс пользователя **Операционная система:** Android 10. **Графический интерфейс (на выбор):** мультимедийная оболочка Rombica, стандартный интерфейс или оболочка-конструктор для создания собственного интерфейса.

Медиаплеер **Видеокодеки:** H.265 (HEVC), H.264, MPEG2, MPEG4, VP9, Xvid, DivX, VC-1.
Видеоконтейнеры: MKV, MP4, MPEG, MOV, AVI, DIVX, WMV, VOB, 3GP, FLV.
Аудиоформаты: MP3, AAC-LC, WMA, APE, FLAC, WAV, M4A.
Максимальное разрешение видео: до 2160p.
Поддержка 3D видео: Side-by-side, Top-to-bottom.
Поддержка субтитров: да.
Для медиаплеера указаны наиболее популярные форматы и кодеки, список неполный

Пульт ДУ

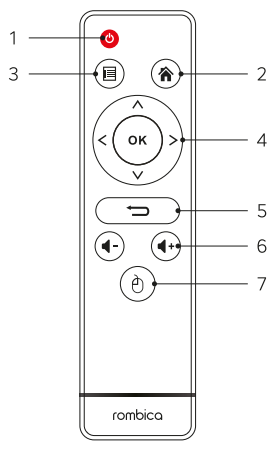

1. Включение/выключение устройства
2. Клавиша «Домой», переход на главный экран
3. Вызов меню
4. Навигационные клавиши перемещения [влево/вправо/вверх/вниз]
   OK: Подтверждение выбора подсвеченного параметра
5. Вернуться на шаг назад
6. Увеличение/уменьшение уровня громкости
7. Режим курсора

Режим курсора мышки
Нажмите клавишу вызова курсора для перехода в режим курсора мышки. На экране появится курсор мышки. Для перемещения курсора мышки воспользуйтесь навигационными клавишами перемещения. Клавиша OK соответствует нажатию левой кнопки мышки. Для выхода из режима курсора мышки повторно нажмите клавишу вызова курсора.

ПОДКЛЮЧЕНИЕ

Подключение к внешним устройствам

Подключение питания:
1. Подключите адаптер переменного тока в порт питания
2. Подключите вилку адаптера переменного тока к розетке электросети

HDMI-выход:
1. Один конец HDMI-кабеля подключите к HDMI-выходу цифровой приставки
2. Другой конец HDMI-кабеля подключите к HDMI-входу телевизора

Композитный аудио-видеовыход (AV):
Обычно используется в случае если на ТВ не имеется HDMI-входа.
1. Конец AV-кабеля с единственным коннектором 3,5 мм подключите к AV-выходу цифровой приставки.
2. Другой конец с тремя RCA-коннекторами подключите к соответствующему входу телевизора/ресивера: желтый – видеосигнал; белый и красный – левый и правый каналы стереофонического двухканального аудиосигнала.

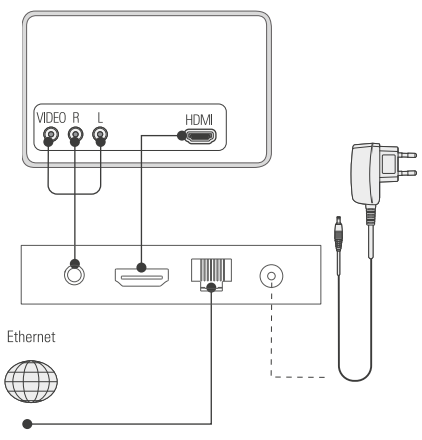

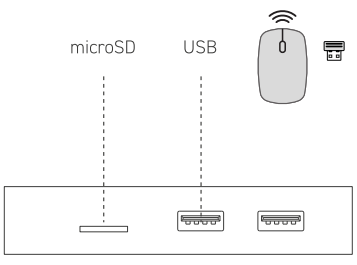

Подключение к локальной сети и Интернет:
Вы можете подключить данное устройство к локальной сети и Интернет с использованием проводного или беспроводного интерфейса. Максимальная скорость подключения достигается при проводном Ethernet (RJ45) подключении. При наличии технической возможности этот вариант подключения является более желательным

В комплект поставки входит инфракрасный пульт ДУ. Пульт предназначен для управления фирменной оболочкой и некоторыми функциями приставки. Для использования всех функций приставки и для управления любыми приложениями, разработанными для сенсорного экрана, необходимо использовать режим курсора мышки на комплектном пульте ДУ либо приобрести беспроводную мышку или гироскопический пульт ДУ для Android-устройств.

ЛАУНЧЕР ROMBICA

Интерфейс

Рабочий стол разделен на 4 области:
1. Настройки
2. Область уведомлений
3. Избранные приложения
4. Остальные приложения

Приложения добавленные в избранные не отображаются в области 4

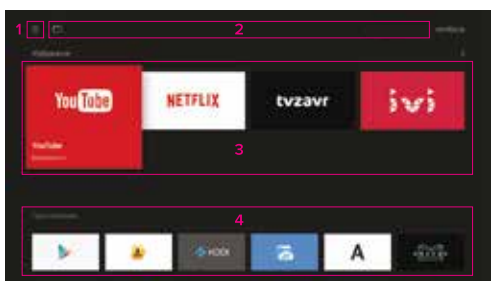

Лаунчер Rombica разработан для простого и быстрого поиска и запуска различных сервисов на экране ТВ с использованием классического инфракрасного пульта ДУ, мышки или универсального радиопульта ДУ (смотрите комплектацию вашего устройства на упаковке товара)

Вы можете перемещать и настраивать иконки приложений путем вызова контекстного меню. Длительное нажатие клавиши *OK* на пульте ДУ или клавиши *Меню*

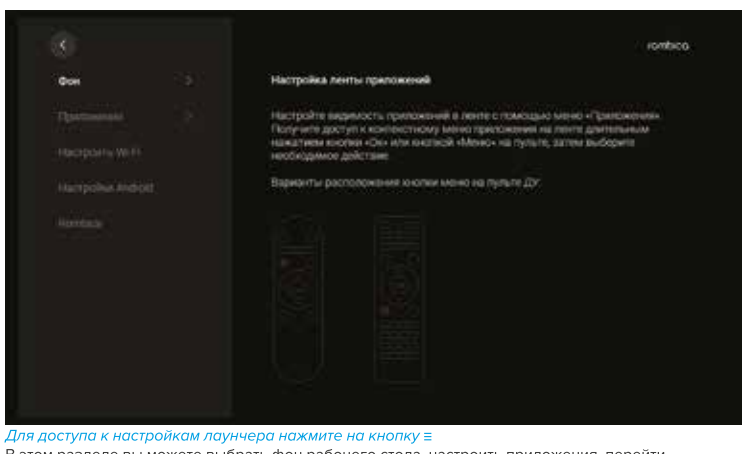

Для доступа к настройкам лаунчера нажмите на кнопку ≡
В этом разделе вы можете выбрать фон рабочего стола, настроить приложения, перейти к настройкам сети Wi-Fi, подключения беспроводных устройств по Bluetooth или внутренним настройкам ОС Android

ДОПОЛНИТЕЛЬНЫЕ ФУНКЦИИ

Для подробного ознакомления с возможностями медиаплееров и общей настройки таких функций как голосовой поиск, IPTV- телевидение, беспроводная трансляция изображения с других устройств через Miracast / AirPlay, смена лаунчера, быстрое переключение между приложениями и других функций, перейдите по ссылке в информационный раздел сайта rombica.ru с помощью QR-кода.

Для сканирования QR-кодов воспользуетесь штатным приложением на вашем смартфоне или скачайте из Google Play / App Store совместимое приложение для чтения QR-кодов.

УВАЖАЕМЫЕ ПОКУПАТЕЛИ!

Обратите внимание, что технические характеристики, дизайн и алгоритмы работы устройства могут быть изменены без предварительного уведомления! Все иллюстрации, приведенные в данной инструкции, являются схематическими изображениями объектов и могут отличаться от их реального внешнего вида.
При возникновении вопросов по работе операционной системы Android обратитесь к онлайн справке по адресу https://support.google.com/android либо в техподдержку support@rombica.ru

УСЛОВИЯ ХРАНЕНИЯ

Храните в сухом, хорошо проветриваемом помещении, вдали от нагревательных приборов и прямых солнечных лучей. Храните устройство в недоступном для детей месте. Не кусайте и не облизывайте устройство, это может привести к повреждению или взрыву устройства. Данное устройство не должно использоваться маленькими детьми или лицами с ограниченными возможностями без наблюдения ответственного лица, гарантирующего безопасное использование устройства. Следите за маленькими детьми, чтобы они не играли с устройством

УТИЛИЗАЦИЯ ОТХОДОВ ПРОИЗВОДСТВА ЭЛЕКТРИЧЕСКОГО И ЭЛЕКТРОННОГО ОБОРУДОВАНИЯ

Символ зачеркнутой мусорной корзины говорит о том, что после завершения срока эксплуатации данное изделие нельзя выбрасывать вместе с обычным хозяйственным мусором. Для предотвращения вреда окружающей среде и здоровью людей от неконтролируемой ликвидации отходов, не выбрасывайте данное изделие вместе с обычным мусором и утилизируйте его с ответственностью, необходимой для повторного использования материальных ресурсов. Частным лицам для получения информации о правилах утилизации на их территории необходимо связаться с отделом утилизации отходов местного органа управления.

EAC

Назначение товара: мультимедиа плеер. Устройство не предназначено для использования в коммерческих целях.
Используется только для подключения к ТВ, монитору или проектору. Предназначен для запуска Android приложений, прослушивания музыки и просмотра фото и видеоконтента из Интернет или с внешних носителей. Ограничения при использовании: при использовании устройства необходимо соблюдать нормы, установленные законодательством страны, в которой используется устройство, касательно громкости воспроизведения аудио в общественных и жилых зонах, а так же правила и нормы показа лицензионного контента в общественных местах. Комплектный пульт ДУ работает от элементов питания. Перед транспортировкой обратитесь к местным органам власти / перевозчику для уточнения правил и условий перевозки.
Товарный знак / торговая марка: rombica.
Адрес производства: «ГЕНИАТЕЧ КО., ЛТД», Флат Б 39/Ф Товер 1, Ма Он Шан Центре, №1 Чун Стреет Ша Тин Н.Т., Шенжен, КНР (Китайская Народная Республика), Китай.
Импортер: ООО «ДИХАУС». Адрес: Россия, 111250, г. Москва, пр-д завода «Серп и Молот», д.6, к.1. info@di-house.ru
Претензии от покупателей принимает ИМПОРТЕР.
Произведено: Китай. Техническая поддержка — support@rombica.ru
Дата производства товара определяется по серийному номеру товара: четвертый и пятый символы серийного номера обозначают месяц производства, шестой и седьмой символы – год производства соответственно. Серийный номер нанесен на устройство и упаковку.
Товар сертифицирован.

УСЛОВИЯ ГАРАНТИЙНЫХ ОБЯЗАТЕЛЬСТВ

1. Гарантийные обязательства распространяются на изделия, приобретенные в РФ
2. Гарантийные обязательства не распространяются на принадлежности, входящие в комплектность товара, если их замена не связана с разборкой изделия: элементы питания, кабели, переходники, адаптеры, документацию
3. Изготовитель не несет гарантийные обязательства в следующих случаях: если изделие использовалось для осуществления предпринимательской деятельности, а так же в иных целях, не соответствующих его прямому назначению; нарушения правил и условий эксплуатации, установки изделия, изложенных в Руководстве Пользователя и другой документации; если изделие имеет следы попыток неквалифицированного ремонта; если дефект вызван изменением конструкции или схемы изделия, подключением внешних устройств, не предусмотренных изготовителем; если обнаружены механические повреждения, возникшие после передачи изделия потребителю; повреждения, вызванные воздействием влаги, высоких или низких температур, коррозией, окислением, попаданием внутрь изделия посторонних предметов, веществ, жидкостей, насекомых или животных
4. Производитель не несет ответственность за возможный вред изделия, прямо или косвенного нанесенный людям, домашним животным, имуществу в случае, если это произошло в результате несоблюдения правил и условий эксплуатации, установки изделия; умышленных или неосторожных действий покупателя (потребителя) и/или третьих лиц. Также, не несет ответственность за возможный вред, прямо или косвенно нанесенный изделием соответствующего назначения, в результате потери, повреждения или изменения данных и информации

ГАРАНТИЙНЫЙ ТАЛОН

Изделие

Модель

Дата продажи

Серийный номер

Печать продавца

Настоящим утверждаю проверку работоспособности и покупку полностью исправного изделия, указанного выше, в полной комплектации с инструкцией по эксплуатации на русском языке. Изделие осмотрено и проверено в моем присутствии, видимых повреждений не имеет. Со всеми техническими характеристиками, функциональными возможностями и правилами эксплуатации ознакомлен(а). С нижеизложенными условиями гарантии соглсен(а)

ФИО Покупателя, подпись

СРОК ГАРАНТИИ – 12 МЕСЯЦЕВ С ДАТЫ ПРОДАЖИ
СРОК СЛУЖБЫ – 24 МЕСЯЦА

При невозможности достоверно установить дату продажи, срок гарантии исчисляется с даты изготовления изделия и составляет 18 месяцев. Дата производства товара определяется по серийному номеру товара, четвертая и пятая цифры серийного номера обозначают месяц производства, шестая и седьмая цифры серийного номера обозначают год производства, соответственно.Серийный номер нанесен на упаковку

СВЕДЕНИЯ О РЕМОНТАХ

№	дата	код ремонта	сервис	мастер	клиент

Информацию по работе технической службы и гарантийным вопросам можно узнать по электронной почте: support@rombica.ru. Полный список адресов технических центров Производителя, уполномоченных осуществлять сервисное обслуживание, представлен на сайте: www.rombica.ru