AM·PM

FM60RFV01

LIBRE

GEBRAUCHSANLEITUNG / MONTAGEANLEITUNG
INSTRUCTIONS FOR USE / ASSEMBLY INSTRUCTIONS
ПАСПОРТ ИЗДЕЛИЯ / ИНСТРУКЦИЯ ПО УСТАНОВКЕ



F60021XX*
F60022XX*
F60920XX*
F60100XX*
F60150XX*
F60500XX*
F60550XX*
F60200XX*
F60400XX*

***XX =00/19/22/55**

*XX = 00	Galvanische NiCr, Beschichtung, chrom
	NiCr galvanic coating, chrome
	NiCr гальваническое покрытие, хром
*XX = 19	Physikalische Gasphasenabscheidung (PVD), gebürstetes Gold
	Physical Vapor Deposition (PVD), brushed gold
	Вакуумное напыление(PVD), матовое золото

*XX = 22	Lackierung, Mattschwarz
	Painted coating, matte black
	Окрашенное покрытие, матовый черный
*XX = 55	Physikalische Gasphasenabscheidung (PVD), Gunmetal
	Physical Vapor Deposition (PVD), gun metal
	Вакуумное напыление(PVD), оружейный металл

DEU • ENG • RUS

Wichtige Hinweise zur Montage

Es ist zwingend erforderlich die Armaturen ausschließlich durch einen zertifizierten Sanitärfachhandwerker montieren zu lassen.
Wir empfehlen bei der Montage stets das Tragen den Handschuhen, um eventuelle Schnittwunden oder andere Verletzungen zu vermeiden.
Allgemein anerkannte Regeln der Technik sind einzuhalten (insbesondere Beachtung der DIN EN 1717).
Vor der Installation des Armaturen muss der Druck von Kalt- und Warmwasser mithilfe von Reduzierstücken (separat erhältlich) ausgeglichen werden, die die Wasserversorgung des Raums regulieren.

⚠ WARNUNG

Bei Frostgefahr Hausanlage zunächst entleeren.

Technische Daten

Parameter der Wasserversorgung	Betriebsbereich	
	Maximal	Empfohlen
Druck, MPa	0,05-1	0,3
Druckunterschied zwischen Kalt- und Heißwassertemperatur, %	±10	0
Heißwassertemperatur, °C	≤75	55-65
Kaltwassertemperatur, °C	≥5	10-20

Thermische Desinfektion: 70°C (3 Min).
Das Produkt ist nur für Trinkwasser bestimmt. Es wird dringend empfohlen, an den Eingängen zur Hauswasserversorgung Filter mit einer Maschenweite von ≤ 100 Mikrometern zu verwenden.
Armaturen eignen sich für Elektro- oder Gas-Durchlauferhitzer, wenn sie über ausreichend Leistung verfügen, um die empfohlene Warmwassertemperatur bereitzustellen. Achten Sie bei der Montage von Armaturen an einem Waschbecken darauf, dass kein Wasser von der Oberfläche in das Montageloch gelangt und dichten Sie die Fuge ggf. zusätzlich ab. Wenn diese Bedingung nicht erfüllt ist, übernimmt der Hersteller und/oder Verkäufer keine Verantwortung für mögliche Undichtigkeiten.

Pflegehinweis

Zur Vermeidung von Kalkablagerungen auf dem Produkt wird eine regelmäßige Reinigung des Produktes empfohlen.
Das Produkt sollte mit einer neutralen Seifenlösung gewaschen, mit Wasser abgespült und mit einem weichen Tuch abgetrocknet werden. Rückstände von Seife, Shampoo und Duschgel können ebenfalls Schäden auf der Oberfläche verursachen. Solche Rückstände sollten gründlich mit klarem Wasser entfernt werden. Um Beschädigungen der Oberflächen des Produktes zu vermeiden, dürfen keine Scheuermittel oder Pasten zur Reinigung verwendet werden. Um Farbveränderungen der Chromoberflächen zu vermeiden, dürfen keine aggressiven chemischen Säuren, Alkalien, Azeton, Ammoniumchlorid oder andere chlorhaltigen Komponenten zur Pflege verwendet werden. Der Hersteller behält sich ohne Ankündigung das Recht vor, Änderungen der Konstruktion, des Design oder der Zusammenstellung vorzunehmen.

Important notes about installation

The product must be fitted exclusively by a specialist sanitary engineer.
To prevent injuries gloves should be worn during installation.
Generally accepted engineering practices should be applied. (In particular, compliance with DIN EN 1717 is recommended).
The hot and cold water supplies must be equal pressured before installation of mixers by water pressure reducers (purchased separately) at the water supply inlets to the house.

⚠ WARNING

Drain system completely if danger of frost.

Technical Data

Water supply parameters	Operating range	
	Maximum	Recommended
Pressure, MPa	0,05-1	0,3
Pressure difference between cold and hot water, %	±10	0
Hot water temperature, °C	≤75	55-65
Cold water temperature, °C	≥5	10-20

Thermal disinfection: 70°C (3 min).
The product is intended for drinking water only.
It is strongly recommended to use filters with a mesh size of ≤ 100 microns at the inlets to the house water supply.
Products are suitable to electric or gas instantaneous water heaters if they have sufficient power output to provide the recommended hot water temperature. When installing product on a basin, make sure that water from the surface does not get inside the mounting hole and, if necessary, additionally seal the joint. If this condition is not met, the manufacturer and/or seller is not responsible for possible leaks.

Maintenance recommendations

To avoid lime spots at the product it is recommended to be regularly cleaned. The cleaning should be carried out by soap solution with the following rinse with water and removing moisture by dry soft cloth.
Remains of liquid soap, shampoo and shower gel may also cause damages of decorative cover. In case of their penetration onto the diverter housing it should be thoroughly cleaned with clean water
To avoid damages of product surface it is forbidden to use abrasive solutions and pastes for its cleaning.
To avoid changes color of decorative cover it is forbidden to use chemicals for cleaning that contain aggressive chemical substances of acids, alkali, ammonium chloride and other components containing chlorine.
Producer reserves the right without prior notice to introduce alterations into design and component parts of devices.

Важные замечания по установке

Установка изделия должна осуществляться квалифицированным специалистом. Во избежание травм рекомендуется использование перчаток. При установке следует применять общепринятые инженерные решения в соответствии с действующими нормами (рекомендуется соответствие нормам DIN EN 1717). Перед установкой смесителя необходимо выровнять давление холодной и горячей воды при помощи редукторов (приобретаются отдельно), регулирующих подачу воды в помещение.

⚠ ВНИМАНИЕ

При возникновении опасности заморозков, полностью слейте воду из системы.

Технические данные

Параметры водопроводной сети	Рабочий диапазон	
	Максимальный	Рекомендуемый
Давление, МРа	0,0-5	0,3
Разница давления холодной и горячей воды, %	±10	0
Температура горячей воды, °С	≤75	55-65
Температура холодной воды, °С	≥5	10-20

Термическая дезинфекция: 70°С (3 мин.). Изделие предназначено только для питьевой воды. Настоятельно рекомендуется применять фильтры грубой очистки с размером ячейки не более 100 мкм на входе в домовую водораспределительную сеть. Допустимо использование электрических или газовых проточных водонагревателей, если они имеют достаточную мощность, чтобы обеспечить рекомендуемую температуру горячей воды.

При установке смесителей на раковину убедитесь, что вода с поверхности не попадает внутрь монтажного отверстия и в случае необходимости проведите дополнительную герметизацию стыка. При несоблюдении этого условия ответственность за возможные протечки производитель и/или продавец не несет.

Рекомендации по уходу

Изделие рекомендуется подвергать регулярной чистке мыльным раствором, с последующей промывкой водой и удалением влаги сухой мягкой тряпкой. Остатки жидкого мыла, шампуня, геля для душа также могут вызывать повреждения декоративного покрытия. В случае их попадания на корпус изделия, необходимо тщательно промыть место попадания чистой водой. Запрещается применять для ухода химические средства, содержащие агрессивные химические вещества: кислоты, щелочи, ацетон, хлорид аммония и другие хлорсодержащие компоненты, а также абразивные средства и пасты. Производитель оставляет за собой право на внесение изменений в конструкцию, дизайн и комплектацию изделия без предварительного уведомления.

Durchflussrate
Flow rate
Расход воды

Artikelnummer Product code Артикул	at 0,3 MPa, L/Min при 0,3 МПа, Л/Мин		
			Durchflussklasse Flow rate class Класс энергоэффективности
F60021XX*	5-6		Z
F60022XX*	5-6		Z
F60920XX*	5-6		Z
F60100XX*	15-16	11-13	S
F60150XX*	15-16	11-13	S
F60500XX*	15-16	11-13	S
F60550XX*	15-16	11-13	S
F60200XX*		11-13	S
F60400XX		11-13	A
*XX = 00/19/22/55			

Срок службы - 10 лет
Гарантийный срок эксплуатации с момента продажи - 10 лет*
Гарантийный срок хранения с даты производства - 5 лет

* Подробные условия предоставления гарантии приведены в гарантийном талоне или по ссылке:
https://aqua-warranty.ru/

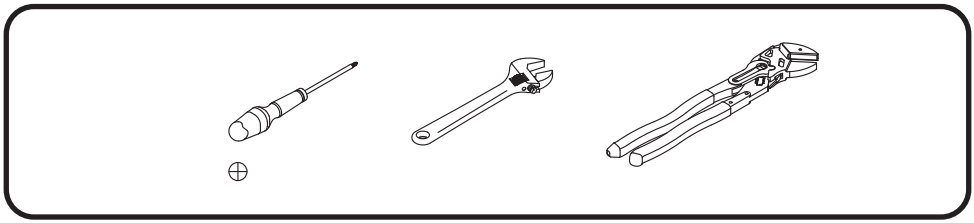

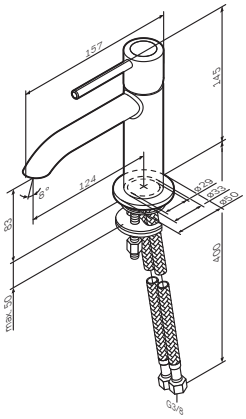

F60021XX

DEU Einhebel-Waschtischarmatur
ENG Single-lever basin mixer
RUS Смеситель для умывальника

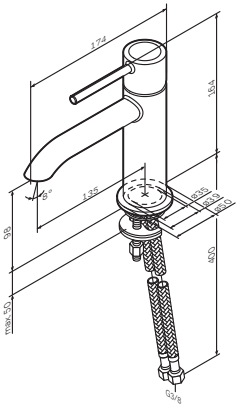

F60022XX

DEU Einhebel-Waschtischarmatur
ENG Single-lever basin mixer
RUS Смеситель для умывальника

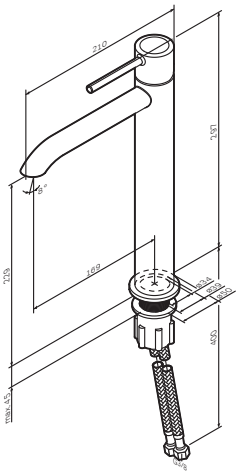

F60920XX

DEU Einhebel-Waschtischarmatur
ENG Single-lever basin mixer
RUS Смеситель для умывальника

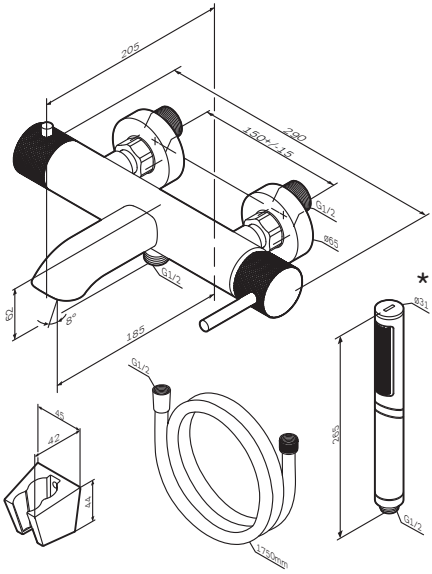

F60100XX
F60150XX*

DEU Einhebel-Wannen-und Brausearmatur
ENG Single-lever bath and shower mixer
RUS Смеситель для ванны и душа

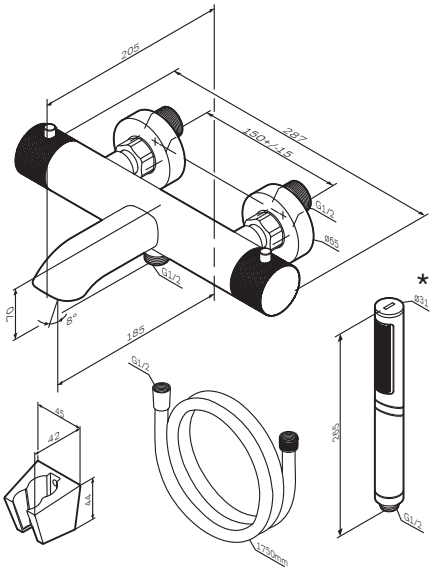

F60500XX
F60550XX*

DEU Thermostat-Wannenfüll
und Brausearmatur
ENG Thermostatic bath and shower mixer
RUS Смеситель для ванны и душа
с термостатом

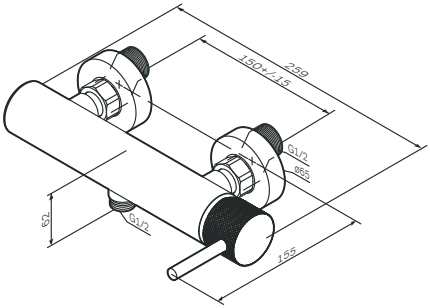

F60200XX

DEU Einhebel Brausearmatur
ENG Single-lever shower mixer
RUS Смеситель для душа

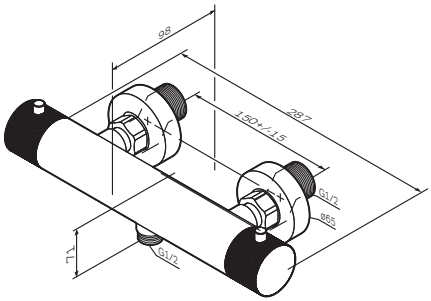

F60400XX

DEU Thermostat Brausearmatur
ENG Thermostatic shower mixer
RUS Смеситель для душа с термостатом

F60021XX	F60022XX	F60920XX
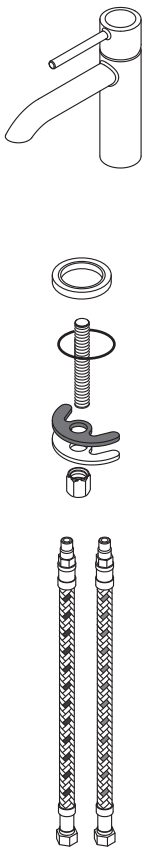	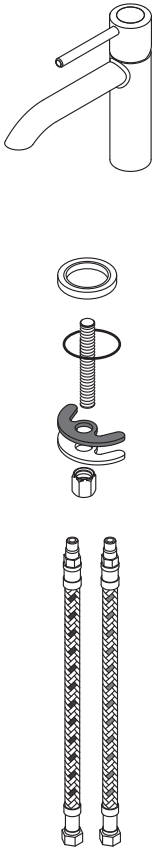	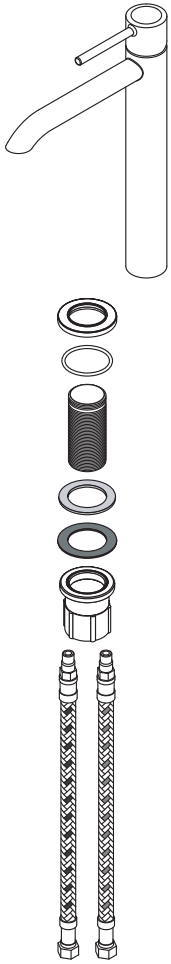

F60100XX
F60150XX*

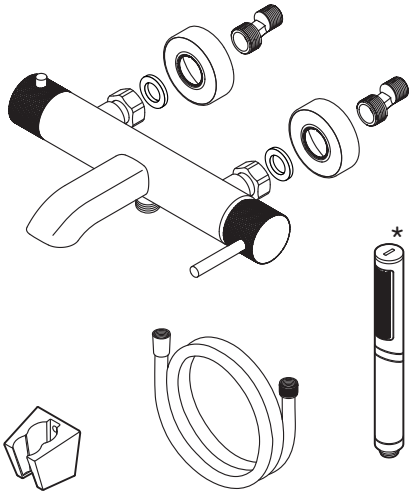

F60500XX
F60550XX*

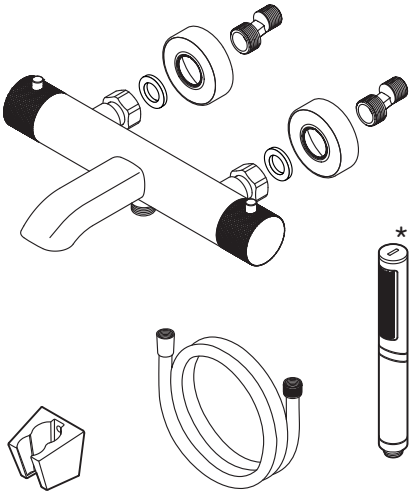

F60200XX

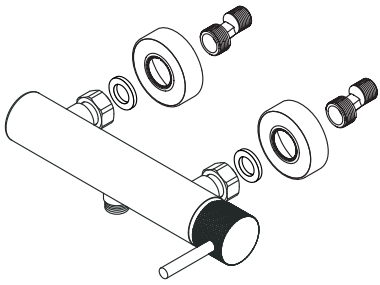

F60400XX

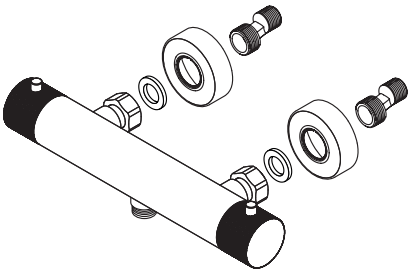

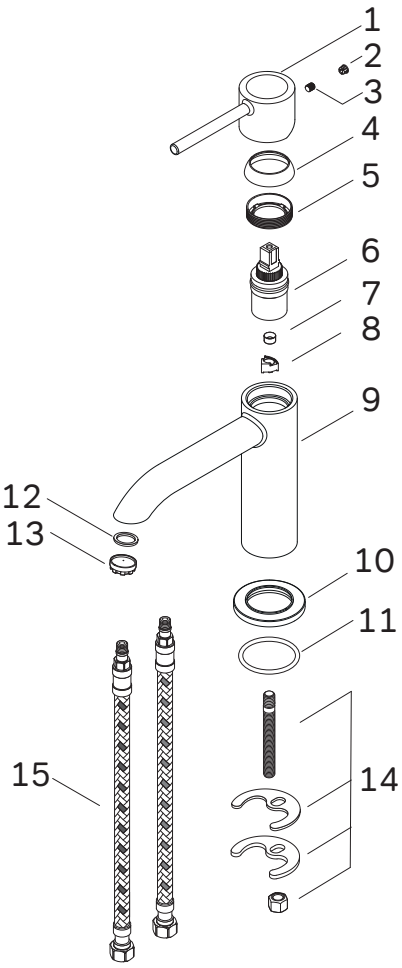

#	Ersatzteil/ Spare part/ Запчасть	Rohstoff/ Raw Material/ Материал	Stk./ Pcs./ Шт.
1	Griff Handle Рукоятка	Zamak3 Zamak3 ЦАМ3	1
2	Griffstopfen Cover Заглушка	Plastik ABS757 Plastic ABS757 Пластик ABS757	1
3	Sicherungsschraube Locking screw Стопорный винт	Edelstahl EN 1.4372 Stainless Steel EN 1.4372 Нержавеющая сталь 12Х15Г9НД	1
4	Kappe Cartridge nut cover Розетка крепления картриджа	Plastik ABS757 Plastic ABS757 Пластик ABS757	1
5	Befestigungsring Cartridge nut Крепление картриджа	Edelstahl EN 1.4301 Stainless Steel EN 1.4301 Нержавеющая сталь 08Х18Н10	1
6	Kartusche Cartridge Картридж	ASM	1
7	Durchflussbegrenzer Flow restrictor Ограничитель потока	ASM	1
8	Gehäuse für Durchflussbegrenzer Housing for flow restrictor Гнездо для ограничителя потока	Plastik POM Plastic POM Пластик POM	1
9	Körper Body Корпус	Messing CC757S* Brass CC757S* Латунь ЛЦ40С	1
10	Grundlage Ø50*5 Base Ø50*5 База Ø50*5	Plastik ABS757 Plastic ABS757 Пластик ABS757	1
11	O-ring Ø38*2.6 O-ring Ø38*2.6 Уплотнительное кольцо Ø38*2.6	Nitrilkautschuk NBR70 Nitrile rubber NBR70 Бутадиен-нитрильный каучук	1
12	Dichtung Ø16,3*Ø12,7*1.5 mm Gasket Ø16,3*Ø12,7*1.5 mm Уплотнительная прокладка Ø16,3*Ø12,7*1.5 mm	Nitrilkautschuk NBR70 Nitrile rubber NBR70 Бутадиеннитрильный каучук	1
13	Luftsprudler Aerator Аэратор	ASM	1
14	Befestigung Installation Set Установочный комплект	ASM	1
15	Anschlussschlauch 450mm M10xG3/8 Flexible hoses 450mm M10xG3/8 Гибкая подводка 450mm M10xG3/8	Edelstahl EN 1.4301 / Ethylen-Propylen-Di-en-Kautschuk EPDM Stainless Steel EN 1.4301 / EPDM rubber Нержавеющая сталь 08Х18Н10 / Этилен-пропиленовый каучук EPDM	2

Bruttogewicht, kg Gross weight, kg Масса брутто, кг	0,9 - 0,95

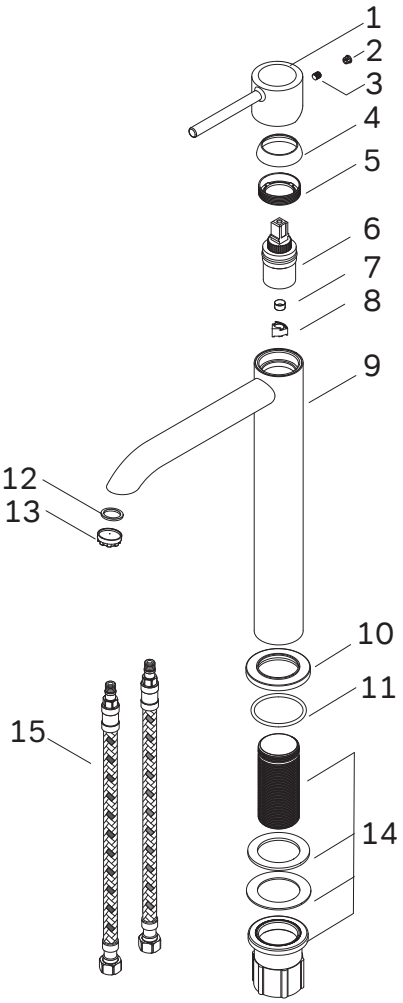

#	Ersatzteil/ Spare part/ Запчасть	Rohstoff/ Raw Material/ Материал	Stk./ Pcs./ Шт.
1	Griff	Zamak3	1
	Handle	Zamak3	
	Рукоятка	ЦАМ3	
2	Griffstopfen	Plastik ABS757	1
	Cover	Plastic ABS757	
	Заглушка	Пластик ABS757	
3	Sicherungsschraube	Edelstahl EN 1.4372	1
	Locking screw	Stainless Steel EN 1.4372	
	Стопорный винт	Нержавеющая сталь 12Х15Г9НД	
4	Kappe	Plastik ABS757	1
	Cartridge nut cover	Plastic ABS757	
	Розетка крепления картриджа	Пластик ABS757	
5	Befestigungsring	Edelstahl EN 1.4301	1
	Cartridge nut	Stainless Steel EN 1.4301	
	Крепление картриджа	Нержавеющая сталь 08Х18Н10	
6	Kartusche	ASM	1
	Cartridge		
	Картридж		
7	Durchflussbegrenzer	ASM	1
	Flow restrictor		
	Ограничитель потока		
8	Gehäuse für Durch-flussbegrenzer	Plastik POM	1
	Housing for flow restrictor	Plastic POM	
	Гнездо для ограничителя потока	Пластик POM	
9	Körper	Messing CC757S*	1
	Body	Brass CC757S*	
	Корпус	Латунь ЛЦ40С	
10	Grundlage Ø50*5	Plastik ABS757	1
	Base Ø50*5	Plastic ABS757	
	База Ø50*5	Пластик ABS757	
11	O-ring Ø38*2.6	Nitrilkautschuk NBR70	1
	O-ring Ø38*2.6	Nitrile rubber NBR70	
	Уплотнительное кольцо Ø38*2.6	Бутадиеннитрильный каучук	
12	Dichtung Ø16,3*Ø12,7*1.5 mm	Nitrilkautschuk NBR70	1
	Gasket Ø16,3*Ø12,7*1.5 mm	Nitrile rubber NBR70	
	Уплотнительная прокладка Ø16,3*Ø12,7*1.5 mm	Бутадиен-нитрильный каучук	
13	Luftsprudler	ASM	1
	Aerator		
	Аэратор		
14	Befestigung	ASM	1
	Installation Set		
	Установочный комплект		
15	Anschlussschlauch 600mm M10xG3/8	Edelstahl EN 1.4301 / Ethylen-Propylen-Di-en-Kautschuk EPDM	2
	Flexible hoses 600mm M10xG3/8	Stainless Steel EN 1.4301 / EPDM rubber	
	Гибкая подводка 600mm M10xG3/8	Нержавеющая сталь 08Х18Н10 / Этилен-пропиленовый каучук EPDM	

Bruttogewicht, kg	1,2
Gross weight, kg	
Масса брутто, кг	

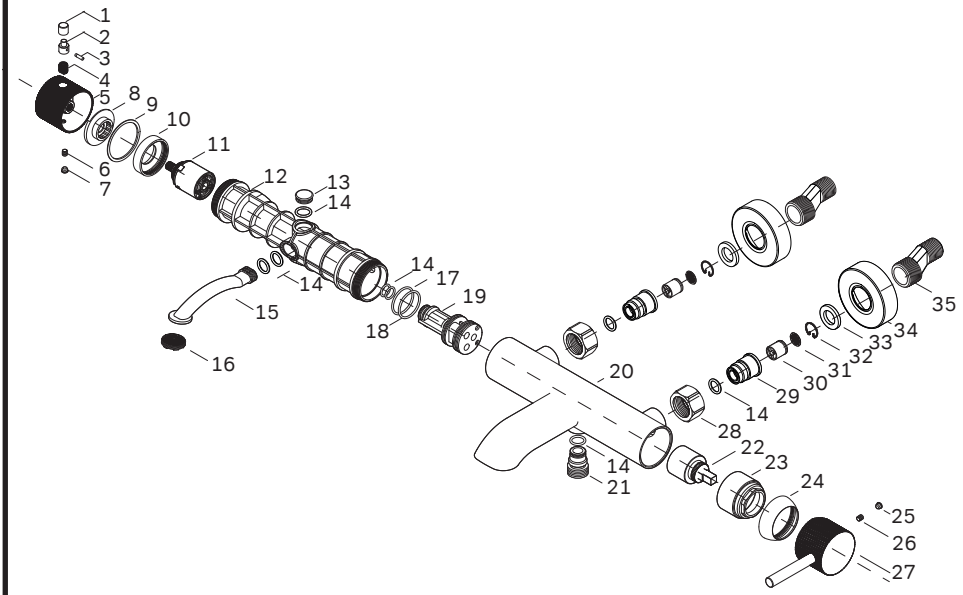
1
2
3
4
5
8
9
10
11
6
7
12
13
14
14
17
19
18
15
16
20
14
21
35
34
33
32
31
30
29
14
28
22
23
24
25
26
27

#	Ersatzteil/ Spare part/ Запчасть	Rohstoff/ Raw Material/ Материал	Stk./ Pcs./ Шт.
1	Taste Button Кнопка	Edelstahl EN 1.4301 Stainless Steel EN 1.4301 Нержавеющая сталь 08Х18Н10	1
2	Knopfsockel Button base База для кнопки	POM POM Полиформальдегид	1
3	Stift Pin Штифт	Edelstahl EN 1.4372 Stainless Steel EN 1.4372 Нержавеющая сталь 12Х15Г9НД	1
4	Frühling Spring Пружина	Edelstahl EN 1.4301 Stainless Steel EN 1.4301 Нержавеющая сталь 08Х18Н10	1
5	Zugknopf Diverter handle Рукоятка дивертора	Zamak3 Zamak3 ЦАМ3	1
6	Sicherungsschraube Screw Винт	Edelstahl EN 1.4301 Stainless Steel EN 1.4301 Нержавеющая сталь 08Х18Н10	1
7	Griffstopfen Cover Заглушка	Silicon Silicon Силикон	1
8	Anschlagscheibe Stopper Ограничитель	POM POM Полиформальдегид	1
9	Verschleißschutzscheibe Anti-wear washer Противоизносная шайба	POM POM Полиформальдегид	1
10	Befestigungsring Cartridge nut Крепление картриджа	Aluminium Алюминий Алюминий	1
11	Umstellerkartusche Diverter cartridge Дивертер картридж	ASM	1
12	Wasserströmungskörper Waterways Водопроводящие каналы	PPA Grivory GV-5 FWA black 9225 PPA Grivory GV-5 FWA black 9225 Полифталамид (PPA)	1
13	Stecker Plug Заглушка	Edelstahl EN 1.4301 Stainless Steel EN 1.4301 Нержавеющая сталь 08Х18Н10	1
14	O-ring 16*2 mm O-ring 16*2 mm Уплотнительное кольцо 16*2 mm	Nitrilkautschuk NBR70 Nitrile rubber NBR70 Бутадиен-нитрильный каучук	1
15	Wasserlauf Spout waterway Канал излива	POM POM Полиформальдегид	2
16	Luftsprudler Aerator Аэратор	ASM	1
17	O-ring 32*2 mm O-ring 32*2 mm Уплотнительное кольцо 32*2 mm	Nitrilkautschuk NBR70 Nitrile rubber NBR70 Бутадиен-нитрильный каучук	1
18	O-ring 33*2 mm O-ring 33*2 mm Уплотнительное кольцо 33*2 mm	Nitrilkautschuk NBR70 Nitrile rubber NBR70 Бутадиен-нитрильный каучук	1
19	Kartusche Basis Cartridge base База для картриджа	PPA Grivory GV-5 FWA black 9225 PPA Grivory GV-5 FWA black 9225 Полифталамид (PPA)	1
20	Körper Body Корпус	Messing CC757S Brass CC757S Латунь ЛЦ40С	1
21	Anschluss Connector Соединитель	Edelstahl EN 1.4301 Stainless Steel EN 1.4301 Нержавеющая сталь 08Х18Н10	1
22	Kartusche Cartridge Картридж	ASM	1
23	Befestigungsring Cartridge nut Крепление картриджа	Aluminium Алюминий Алюминий	1
24	Kappe Cartridge nut cover Розетка крепления картриджа	Messing CW617N Brass CW617N Латунь ЛС59-1	1
25	Griffstopfen Cover Заглушка	Silicon Silicon Силикон	1
26	Sicherungsschraube Locking screw Стопорный винт	Edelstahl EN 1.4372 Stainless Steel EN 1.4372 Нержавеющая сталь 12Х15Г9НД	1
27	Griff Handle Рукоятка	Zamak3 Zamak3 ЦАМ3	1
28	Sechskantmutter Hexagonal nut Гайка	Edelstahl EN 1.4301 Stainless Steel EN 1.4301 Нержавеющая сталь 08Х18Н10	2
29	Anschluss Connector Соединитель	Edelstahl EN 1.4301 Stainless Steel EN 1.4301 Нержавеющая сталь 08Х18Н10	2
30	Rückflussverhinderer DN15 Check valve DN15 Обратный клапан DN15	ASM	2
31	Maschenfilter Mesh filter Сеточный фильтр	Edelstahl EN 1.4301 Stainless Steel EN 1.4301 Нержавеющая сталь 08Х18Н10	2
32	Sicherungsscheibe Lock washer Стопорная шайба	Edelstahl EN 1.4301 Stainless Steel EN 1.4301 Нержавеющая сталь 08Х18Н10	2
33	Dichtung Ø24.3*Ø15*3 mm Gasket Ø24.3*Ø15*3 mm Уплотнительная прокладка Ø24.3*Ø15*3 mm	Nitrilkautschuk NBR70 Nitrile rubber NBR70 Бутадиен-нитрильный каучук	2
34	Rosette Wall cover Декоративные розетки	Edelstahl EN 1.4373 Stainless Steel EN 1.4373 Нержавеющая сталь 12Х15Г9НД	2
35	S-Anschluss G1/2-G3/4 Eccentric G1/2-G3/4 Эксцентрик G1/2-G3/4	Edelstahl EN 1.4301 Stainless Steel EN 1.4301 Нержавеющая сталь 08Х18Н10	2

Bruttogewicht, kg Gross weight, kg Масса брутто, кг	1,8 кг

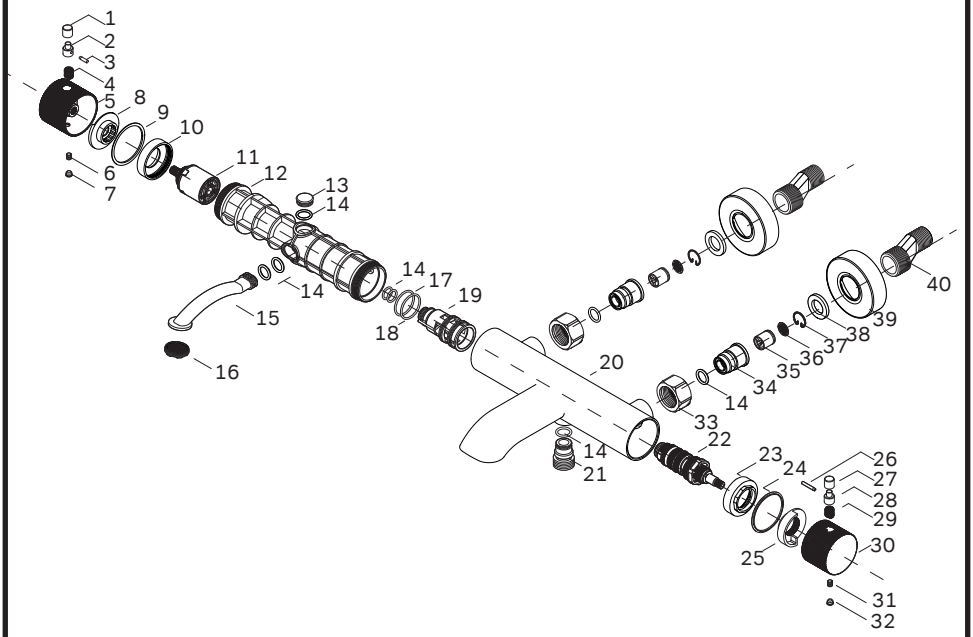
1
2
3
4
5
8
9
10
11
12
13
14
6
7
14
17
19
14
15
18
16
20
40
39
38
37
36
35
34
14
33
22
14
21
23
24
26
27
28
29
30
25
31
32

#	Ersatzteil/ Spare part/ Запчасть	Rohstoff/ Raw Material/ Материал	Stk./ Pcs./ Шт.	#	Ersatzteil/ Spare part/ Запчасть	Rohstoff/ Raw Material/ Материал	Stk./ Pcs./ Шт.
1	Taste Button Кнопка	Edelstahl EN 1.4301 Stainless Steel EN 1.4301 Нержавеющая сталь 08Х18Н10	1	21	Anschluss Connector Соединитель	Edelstahl EN 1.4301 Stainless Steel EN 1.4301 Нержавеющая сталь 08Х18Н10	1
2	Knopfsockel Button base База для кнопки	POM POM Полиформальдегид	1	22	Kartusche Cartridge Картридж	ASM	1
3	Stift Pin Штифт	Edelstahl EN 1.4372 Stainless Steel EN 1.4372 Нержавеющая сталь 12Х15Г9НД	1	23	Befestigungsring Cartridge nut Крепление картриджа	Aluminium Алюминий Алюминий	1
4	Frühling Spring Пружина	Edelstahl EN 1.4301 Stainless Steel EN 1.4301 Нержавеющая сталь 08Х18Н10	1	24	Verschleißschutzscheibe Anti-wear washer Противоизносная шайба	POM POM Полиформальдегид	1
5	Zugknopf Diverter handle Рукоятка дивертора	Zamak3 Zamak3 ЦАМ3	1	25	Anschlagscheibe Stopper Ограничитель	POM POM Полиформальдегид	1
6	Sicherungsschraube Screw Винт	Edelstahl EN 1.4301 Stainless Steel EN 1.4301 Нержавеющая сталь 08Х18Н10	1	26	Stift Pin Штифт	Edelstahl EN 1.4372 Stainless Steel EN 1.4372 Нержавеющая сталь 12Х15Г9НД	1
7	Griffstopfen Cover Заглушка	Silicon Silicon Силикон	1	27	Taste Button Кнопка	Edelstahl EN 1.4301 Stainless Steel EN 1.4301 Нержавеющая сталь 08Х18Н10	1
8	Anschlagscheibe Stopper Ограничитель	POM POM Полиформальдегид	1	28	Knopfsockel Button base База для кнопки	POM POM Полиформальдегид	1
9	Verschleißschutzscheibe Anti-wear washer Противоизносная шайба	POM POM Полиформальдегид	1	29	Frühling Spring Пружина	Edelstahl EN 1.4301 Stainless Steel EN 1.4301 Нержавеющая сталь 08Х18Н10	1
10	Befestigungsring Cartridge nut Крепление картриджа	Aluminium Алюминий Алюминий	1	30	Griff Handle Рукоятка	Zamak3 Zamak3 ЦАМ3	1
11	Umstellerkartusche Diverter cartridge Дивертер картридж	ASM	1	31	Sechskantmutter Hexagonal nut Гайка	Edelstahl EN 1.4301 Stainless Steel EN 1.4301 Нержавеющая сталь 08Х18Н10	2
12	Wasserströmungskörper Waterways Водопроводящие каналы	PPA Grivory GV-5 FWA black 9225 Полифталамид (PPA)	1	32	Griffstopfen Cover Заглушка	Silicon Silicon Силикон	1
13	Stecker Plug Заглушка	Edelstahl EN 1.4301 Stainless Steel EN 1.4301 Нержавеющая сталь 08Х18Н10	1	33	Sechskantmutter Hexagonal nut Гайка	Edelstahl EN 1.4301 Stainless Steel EN 1.4301 Нержавеющая сталь 08Х18Н10	2
14	O-ring 16*2 mm O-ring 16*2 mm Уплотнительное кольцо 16*2 mm	Nitrilkautschuk NBR70 Nitrile rubber NBR70 Бутадиен-нитрильный каучук	1	34	Anschluss Connector Соединитель	Edelstahl EN 1.4301 Stainless Steel EN 1.4301 Нержавеющая сталь 08Х18Н10	2
15	Wasserlauf Spout waterway Канал излива	POM POM Полиформальдегид	2	35	Rückflussverhinderer DN15 Check valve DN15 Обратный клапан DN15	ASM	2
16	Luftsprudler Aerator Аэратор	ASM	1	36	Maschenfilter Mesh filter Сеточный фильтр	Edelstahl EN 1.4301 Stainless Steel EN 1.4301 Нержавеющая сталь 08Х18Н10	2
17	O-ring 32*2 mm O-ring 32*2 mm Уплотнительное кольцо 32*2 mm	Nitrilkautschuk NBR70 Nitrile rubber NBR70 Бутадиен-нитрильный каучук	1	37	Sicherungsscheibe Lock washer Стопорная шайба	Edelstahl EN 1.4301 Stainless Steel EN 1.4301 Нержавеющая сталь 08Х18Н10	2
18	O-ring 33*2 mm O-ring 33*2 mm Уплотнительное кольцо 33*2 mm	Nitrilkautschuk NBR70 Nitrile rubber NBR70 Бутадиен-нитрильный каучук	1	38	Dichtung Ø24.3*Ø15*3 mm Gasket Ø24.3*Ø15*3 mm Уплотнительная прокладка Ø24.3*Ø15*3 mm	Nitrilkautschuk NBR70 Nitrile rubber NBR70 Бутадиен-нитрильный каучук	2
19	Kartusche Basis Cartridge base База для картриджа	PPA Grivory GV-5 FWA black 9225 Полифталамид (PPA)	1	39	Rosette Wall cover Декоративные розетки	Edelstahl EN 1.4373 Stainless Steel EN 1.4373 Нержавеющая сталь 12Х15Г9НД	2
20	Körper Body Корпус	Messing CC757S Brass CC757S Латунь ЛЦ40С	1	40	S-Anschluss G1/2-G3/4 Eccentric G1/2-G3/4 Эксцентрик G1/2-G3/4	Edelstahl EN 1.4301 Stainless Steel EN 1.4301 Нержавеющая сталь 08Х18Н10	2

Bruttogewicht, kg Gross weight, kg Масса брутто, кг	1,8 кг

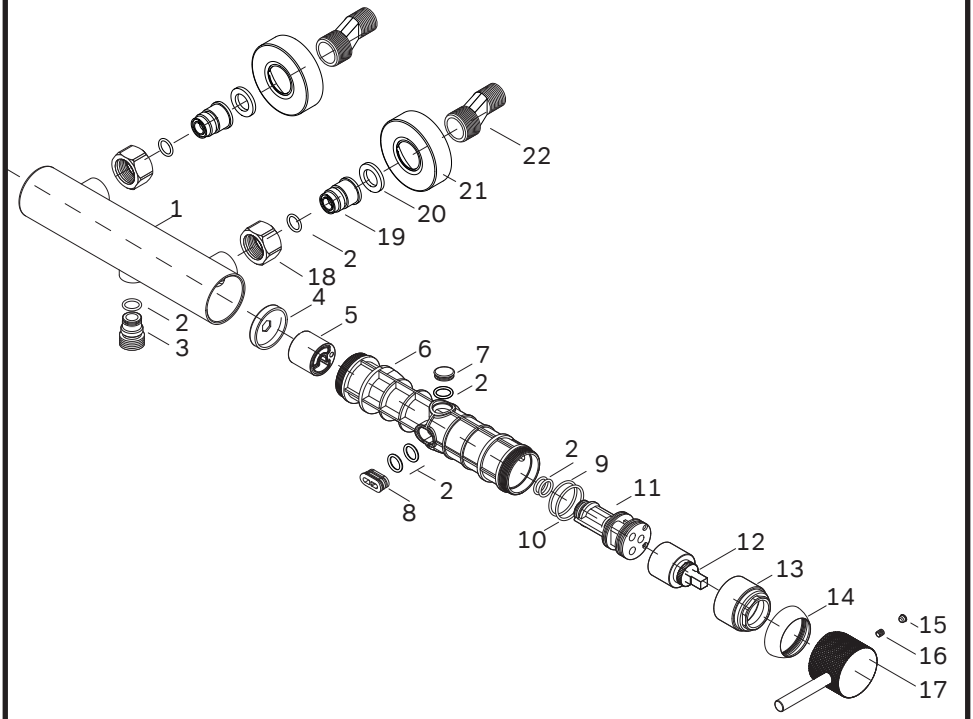
22
21
20
19
2
18
1
2
3
4
5
6
7
2
2
8
2
9
11
10
12
13
14
15
16
17

#	Ersatzteil/ Spare part/ Запчасть	Rohstoff/ Raw Material/ Материал	Stk./ Pcs./ Шт.	#	Ersatzteil/ Spare part/ Запчасть	Rohstoff/ Raw Material/ Материал	Stk./ Pcs./ Шт.
1	Körper Body Корпус	Edelstahl EN 1.4301 Stainless Steel EN 1.4301 Нержавеющая сталь 08Х18Н10	1	12	Kartusche Cartridge Картридж	ASM	1
2	O-ring 16*2 mm O-ring 16*2 mm Уплотнительное кольцо 16*2 mm	Nitrilkautschuk NBR70 Nitrile rubber NBR70 Бутадиен-нитрильный каучук	1	13	Befestigungsring Cartridge nut Крепление картриджа	Aluminium	1
3	Anschluss Connector Соединитель	Edelstahl EN 1.4301 Stainless Steel EN 1.4301 Нержавеющая сталь 08Х18Н10	1	14	Kappe Cartridge nut cover Розетка крепления картриджа	Messing CW617N Brass CW617N Латунь ЛС59-1	1
4	Seitliche Platte Sideway plate Боковая панель	Aluminium Алюминий Алюминий	1	15	Griffstopfen Cover Заглушка	Silicon Silicon Силикон	1
5	Stecker Plug Заглушка	PPA Grivory GV-5 FWA black 9225 Полифталамид (PPA)	1	16	Sicherungsschraube Locking screw Стопорный винт	Edelstahl EN 1.4372 Stainless Steel EN 1.4372 Нержавеющая сталь 12Х15Г9НД	1
6	Wasserströmungskörper Waterways Водопроводящие каналы	PPA Grivory GV-5 FWA black 9225 Полифталамид (PPA)	1	17	Griff Handle Рукоятка	Zamak3 Zamak3 ЦАМ3	1
7	Stecker Plug Заглушка	Edelstahl EN 1.4301 Stainless Steel EN 1.4301 Нержавеющая сталь 08Х18Н10	1	18	Sechskantmutter Hexagonal nut Гайка	Edelstahl EN 1.4301 Stainless Steel EN 1.4301 Нержавеющая сталь 08Х18Н10	2
8	Stecker Plug Заглушка	PPA Grivory GV-5 FWA black 9225 Полифталамид (PPA)	1	19	Anschluss Connector Соединитель	Edelstahl EN 1.4301 Stainless Steel EN 1.4301 Нержавеющая сталь 08Х18Н10	2
9	O-ring 32*2 mm O-ring 32*2 mm Уплотнительное кольцо 32*2 mm	Nitrilkautschuk NBR70 Nitrile rubber NBR70 Бутадиен-нитрильный каучук	1	20	Dichtung Ø24.3*Ø15*3 mm Gasket Ø24.3*Ø15*3 mm Уплотнительная прокладка Ø24.3*Ø15*3 mm	Nitrilkautschuk NBR70 Nitrile rubber NBR70 Бутадиен-нитрильный каучук	2
10	O-ring 33*2 mm O-ring 33*2 mm Уплотнительное кольцо 33*2 mm	Nitrilkautschuk NBR70 Nitrile rubber NBR70 Бутадиен-нитрильный каучук	1	21	Rosette Wall cover Декоративные розетки	Edelstahl EN 1.4373 Stainless Steel EN 1.4373 Нержавеющая сталь 12Х15Г9НД	2
11	Kartusche Basis Cartridge base База для картриджа	PPA Grivory GV-5 FWA black 9225 Полифталамид (PPA)	1	22	S-Anschluss G1/2-G3/4 Eccentric G1/2-G3/4 Эксцентрик G1/2-G3/4	Edelstahl EN 1.4301 Stainless Steel EN 1.4301 Нержавеющая сталь 08Х18Н10	2

Bruttogewicht, kg Gross weight, kg Масса брутто, кг	1,2 кг

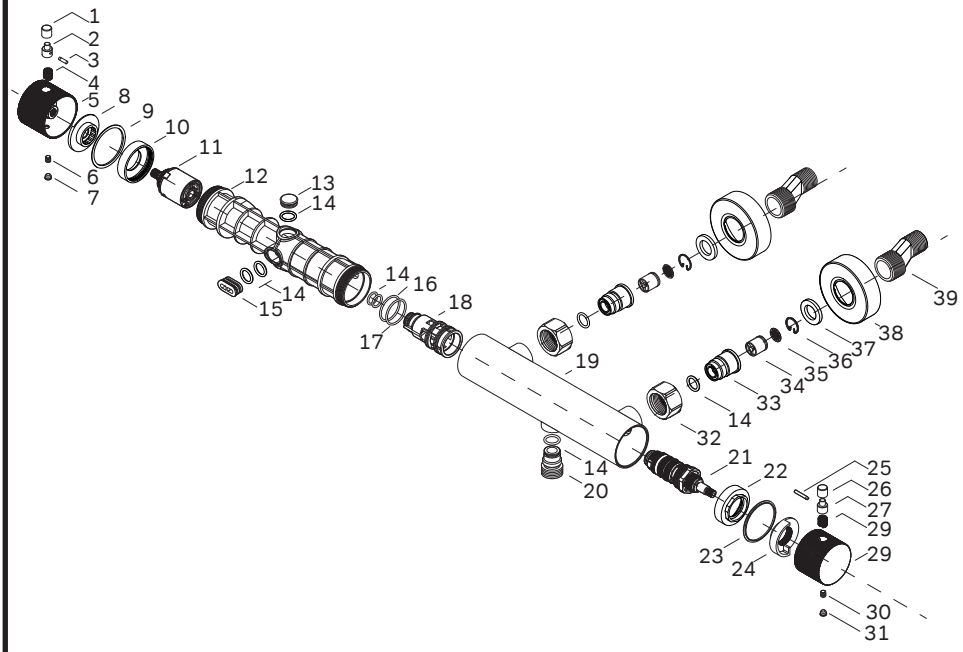
1
2
3
4
5
8
9
10
11
6
7
12
13
14
14
15
14
16
18
17
19
39
38
37
36
35
34
33
14
32
14
20
21
22
25
26
27
29
23
24
29
30
31

#	Ersatzteil/ Spare part/ Запчасть	Rohstoff/ Raw Material/ Материал	Stk./ Pcs./ Шт.	#	Ersatzteil/ Spare part/ Запчасть	Rohstoff/ Raw Material/ Материал	Stk./ Pcs./ Шт.
1	Taste Button Кнопка	Edelstahl EN 1.4301 Stainless Steel EN 1.4301 Нержавеющая сталь 08Х18Н10	1	20	Anschluss Connector Соединитель	Edelstahl EN 1.4301 Stainless Steel EN 1.4301 Нержавеющая сталь 08Х18Н10	1
2	Knopfsockel Button base База для кнопки	POM POM Полиформальдегид	1	21	Kartusche Cartridge Картридж	ASM	1
3	Stift Pin Штифт	Edelstahl EN 1.4372 Stainless Steel EN 1.4372 Нержавеющая сталь 12Х15Г9НД	1	22	Befestigungsring Cartridge nut Крепление картриджа	Aluminium Алюминий Алюминий	1
4	Frühling Spring Пружина	Edelstahl EN 1.4301 Stainless Steel EN 1.4301 Нержавеющая сталь 08Х18Н10	1	23	Verschleißschutzscheibe Anti-wear washer Противоизносная шайба	POM POM Полиформальдегид	1
5	Zugknopf Diverter handle Рукоятка дивертора	Zamak3 Zamak3 ЦАМ3	1	24	Anschlagscheibe Stopper Ограничитель	POM POM Полиформальдегид	1
6	Sicherungsschraube Screw Винт	Edelstahl EN 1.4301 Stainless Steel EN 1.4301 Нержавеющая сталь 08Х18Н10	1	25	Stift Pin Штифт	Edelstahl EN 1.4372 Stainless Steel EN 1.4372 Нержавеющая сталь 12Х15Г9НД	1
7	Griffstopfen Cover Заглушка	Silicon Silicon Силикон	1	26	Taste Button Кнопка	Edelstahl EN 1.4301 Stainless Steel EN 1.4301 Нержавеющая сталь 08Х18Н10	1
8	Anschlagscheibe Stopper Ограничитель	POM POM Полиформальдегид	1	27	Knopfsockel Button base База для кнопки	POM POM Полиформальдегид	1
9	Verschleißschutzscheibe Anti-wear washer Противоизносная шайба	POM POM Полиформальдегид	1	28	Frühling Spring Пружина	Edelstahl EN 1.4301 Stainless Steel EN 1.4301 Нержавеющая сталь 08Х18Н10	1
10	Befestigungsring Cartridge nut Крепление картриджа	Aluminium Алюминий Алюминий	1	29	Griff Handle Рукоятка	Zamak3 Zamak3 ЦАМ3	1
11	Umstellerkartusche Diverter cartridge Дивертер картридж	ASM	1	30	Sechskantmutter Hexagonal nut Гайка	Edelstahl EN 1.4301 Stainless Steel EN 1.4301 Нержавеющая сталь 08Х18Н10	2
12	Wasserströmungskörper Waterways Водопроводящие каналы	PPA Grivory GV-5 FWA black 9225 Полифталамид (PPA)	1	31	Griffstopfen Cover Заглушка	Silicon Silicon Силикон	1
13	Stecker Plug Заглушка	Edelstahl EN 1.4301 Stainless Steel EN 1.4301 Нержавеющая сталь 08Х18Н10	1	32	Sechskantmutter Hexagonal nut Гайка	Edelstahl EN 1.4301 Stainless Steel EN 1.4301 Нержавеющая сталь 08Х18Н10	2
14	O-ring 16*2 mm O-ring 16*2 mm Уплотнительное кольцо 16*2 mm	Nitrilkautschuk NBR70 Nitrile rubber NBR70 Бутадиен-нитрильный каучук	1	33	Anschluss Connector Соединитель	Edelstahl EN 1.4301 Stainless Steel EN 1.4301 Нержавеющая сталь 08Х18Н10	2
15	Stecker Plug Заглушка	PPA Grivory GV-5 FWA black 9225 Полифталамид (PPA)	1	34	Rückflussverhinderer DN15 Check valve DN15 Обратный клапан DN15	ASM	2
16	O-ring 32*2 mm O-ring 32*2 mm Уплотнительное кольцо 32*2 mm	Nitrilkautschuk NBR70 Nitrile rubber NBR70 Бутадиен-нитрильный каучук	1	35	Maschenfilter Mesh filter Сеточный фильтр	Edelstahl EN 1.4301 Stainless Steel EN 1.4301 Нержавеющая сталь 08Х18Н10	2
17	O-ring 33*2 mm O-ring 33*2 mm Уплотнительное кольцо 33*2 mm	Nitrilkautschuk NBR70 Nitrile rubber NBR70 Бутадиен-нитрильный каучук	1	36	Sicherungsscheibe Lock washer Стопорная шайба	Edelstahl EN 1.4301 Stainless Steel EN 1.4301 Нержавеющая сталь 08Х18Н10	2
18	Kartusche Basis Cartridge base База для картриджа	PPA Grivory GV-5 FWA black 9225 Полифталамид (PPA)	1	37	Dichtung Ø24.3*Ø15*3 mm Gasket Ø24.3*Ø15*3 mm Уплотнительная прокладка Ø24.3*Ø15*3 mm	Nitrilkautschuk NBR70 Nitrile rubber NBR70 Бутадиен-нитрильный каучук	2
19	Körper Body Корпус	Edelstahl EN 1.4301 Stainless Steel EN 1.4301 Нержавеющая сталь 08Х18Н10	1	38	Rosette Wall cover Декоративные розетки	Edelstahl EN 1.4373 Stainless Steel EN 1.4373 Нержавеющая сталь 12Х15Г9НД	2
				39	S-Anschluss G1/2-G3/4 Eccentric G1/2-G3/4 Эксцентрик G1/2-G3/4	Edelstahl EN 1.4301 Stainless Steel EN 1.4301 Нержавеющая сталь 08Х18Н10	2

Bruttogewicht, kg Gross weight, kg Масса брутто, кг	1,2 кг

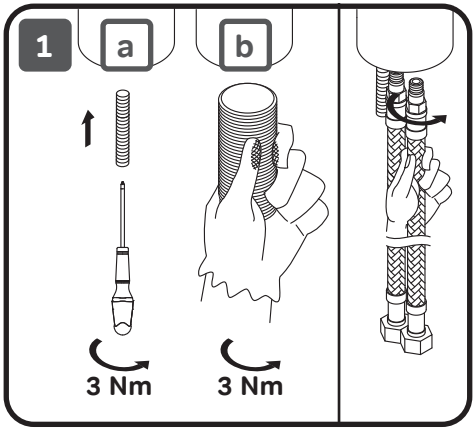
1
a
b
3 Nm
3 Nm

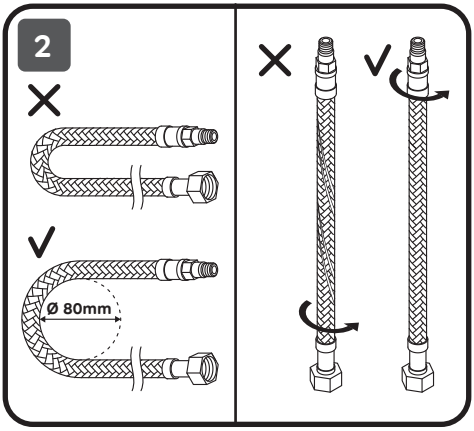
2
Ø 80mm

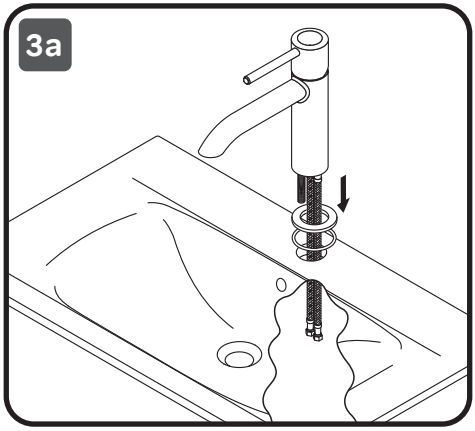
3a

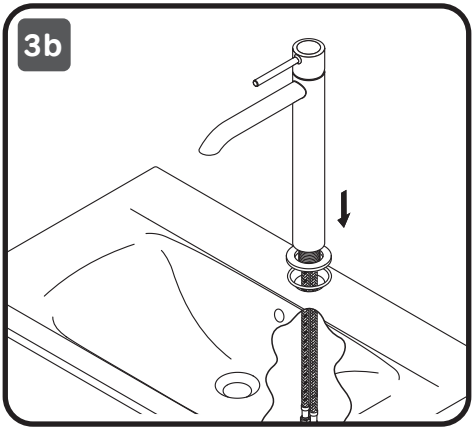
3b

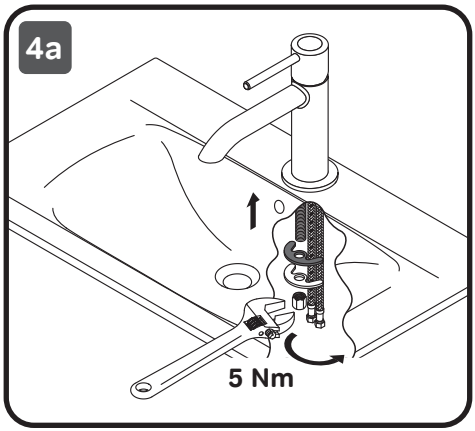
4a
5 Nm

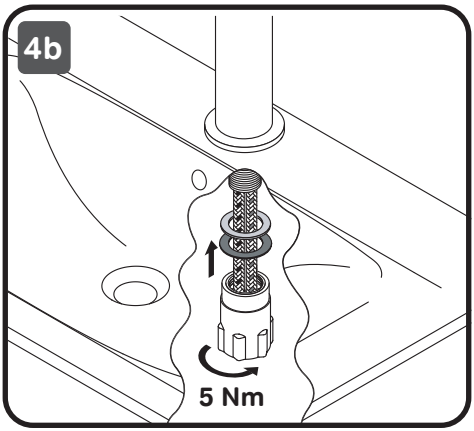
4b
5 Nm

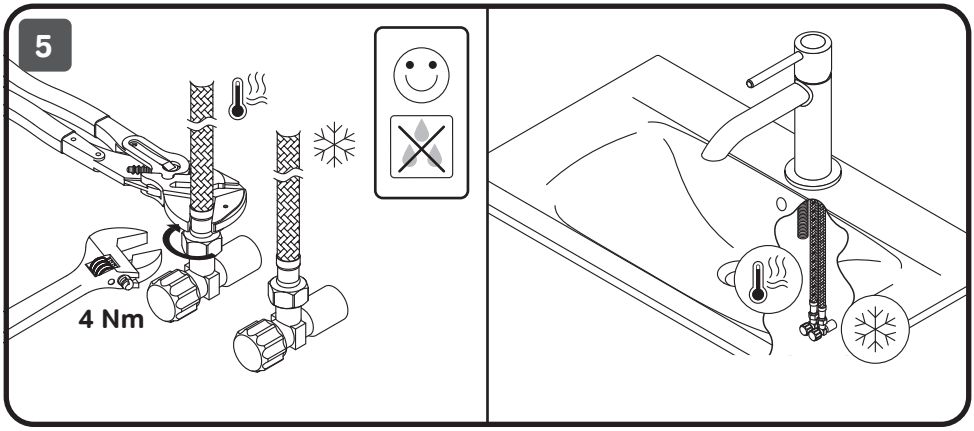
5
4 Nm

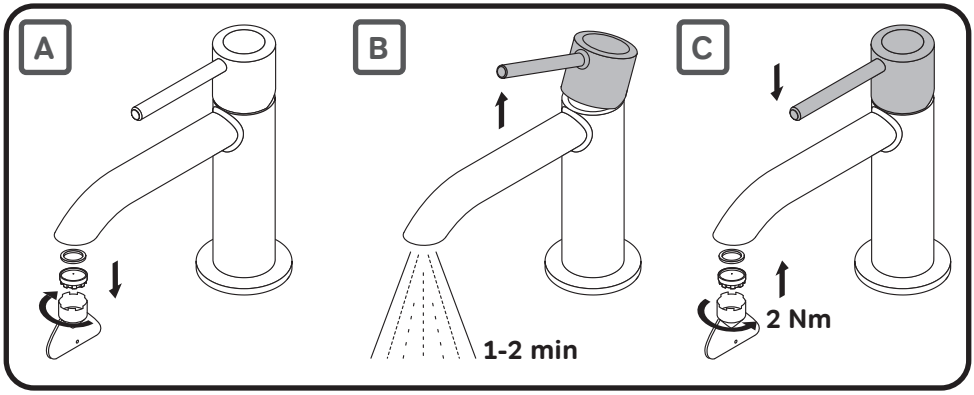
A
B
C
1-2 min
2 Nm

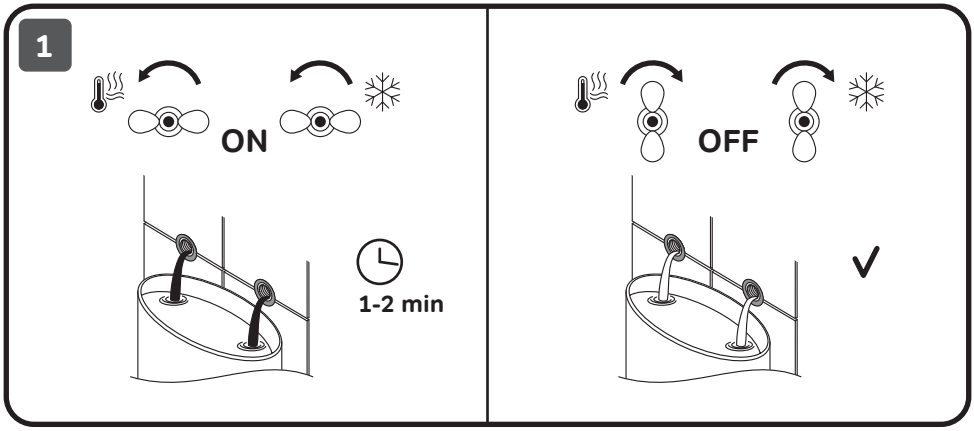
1
ON
1-2 min
OFF

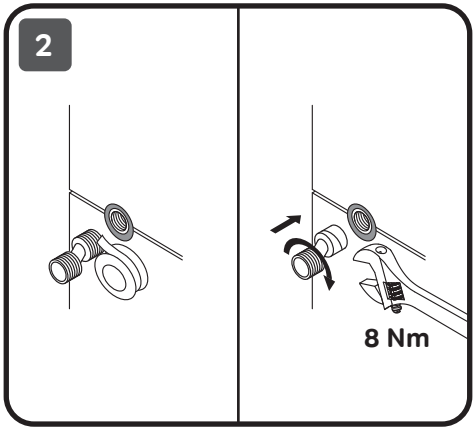
2
8 Nm

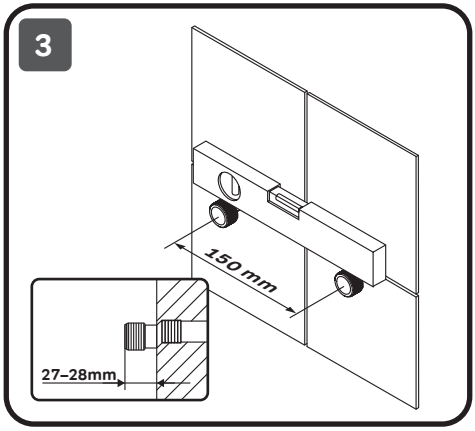
3
150 mm
27–28mm

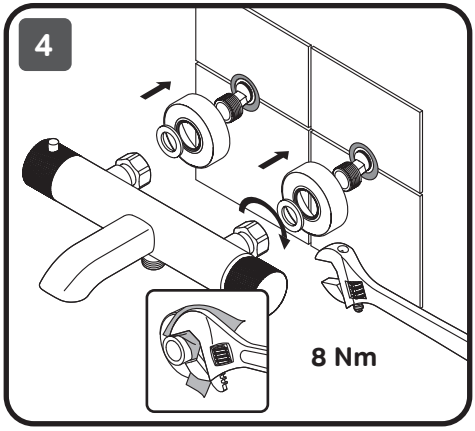
4
8 Nm

F60100XX; F60150XX; F60500XX;
F60550XX; F60200XX; F60400XX

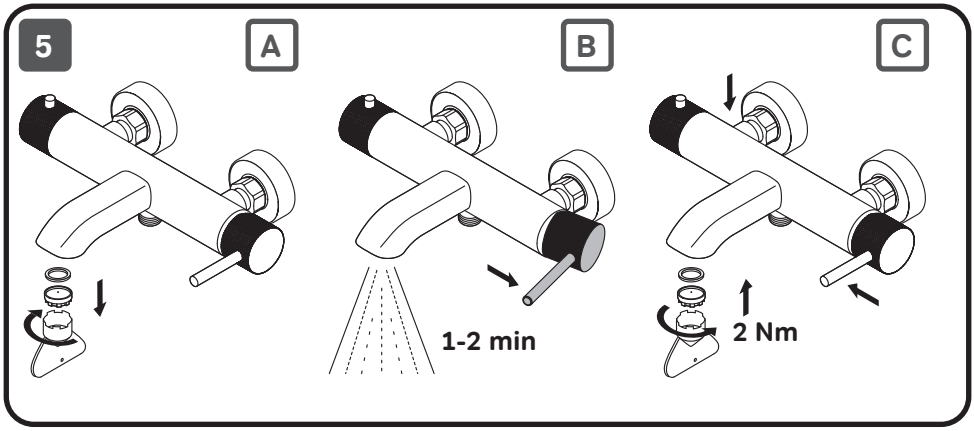

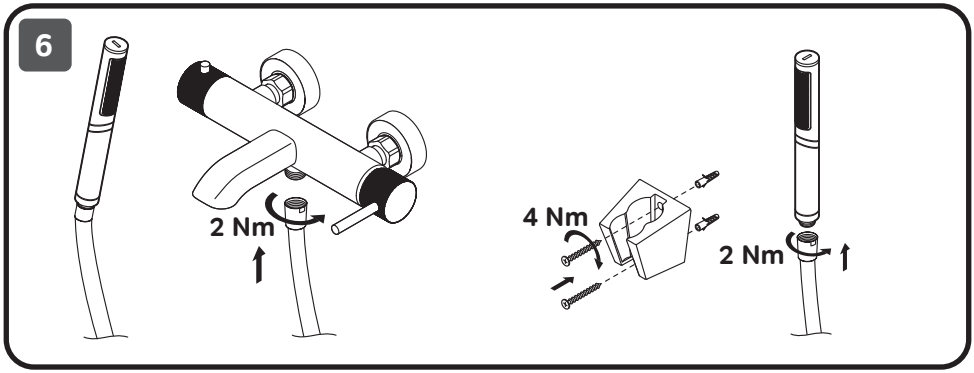

F60021XX; F60022XX; F60920XX

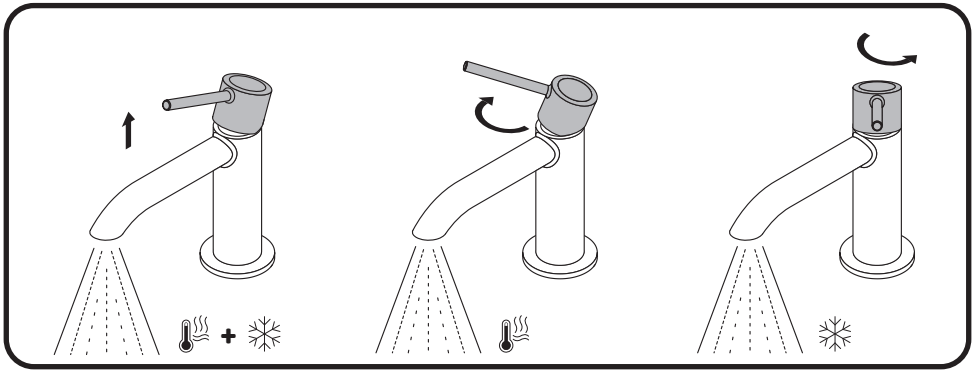

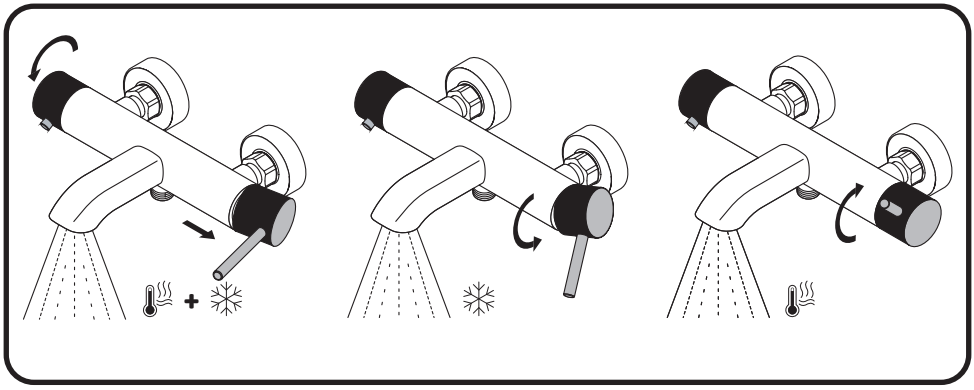

F60500XX; F60550XX; F60400XX

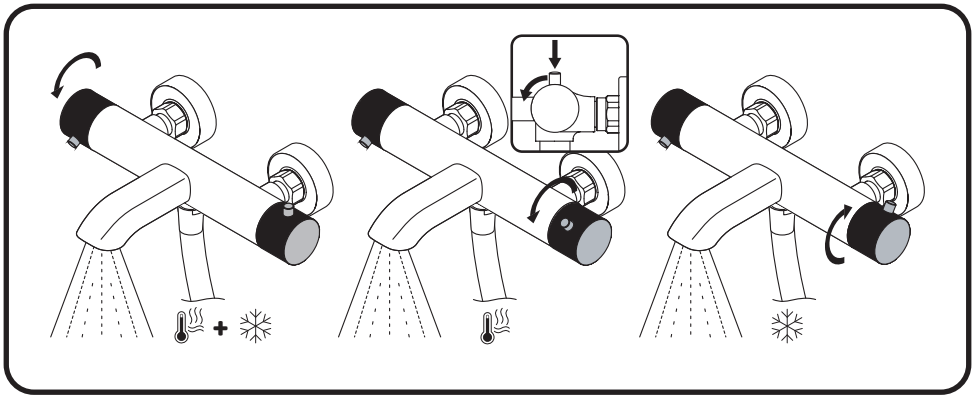

F60100XX; F60150XX; F60500XX; F60550XX; F60200XX; F60400XX

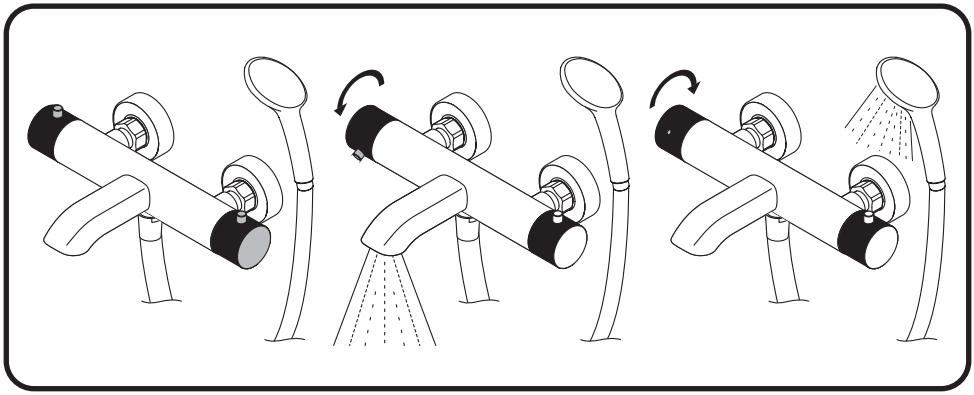

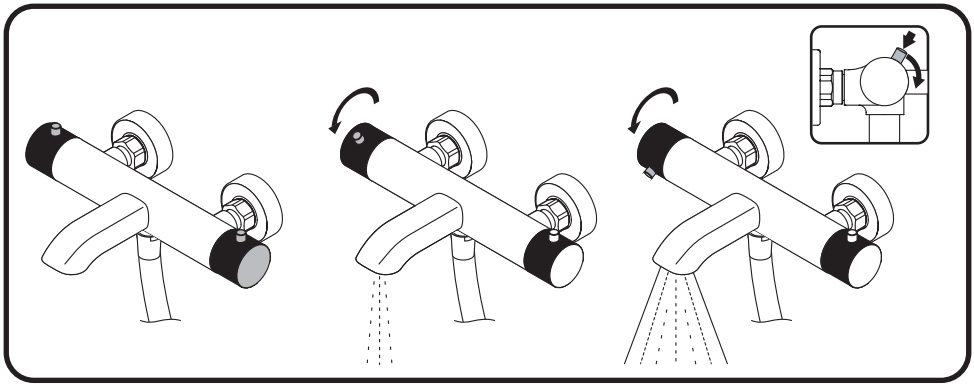

F6F60500XX; F60550XX; F60400XX

38°C

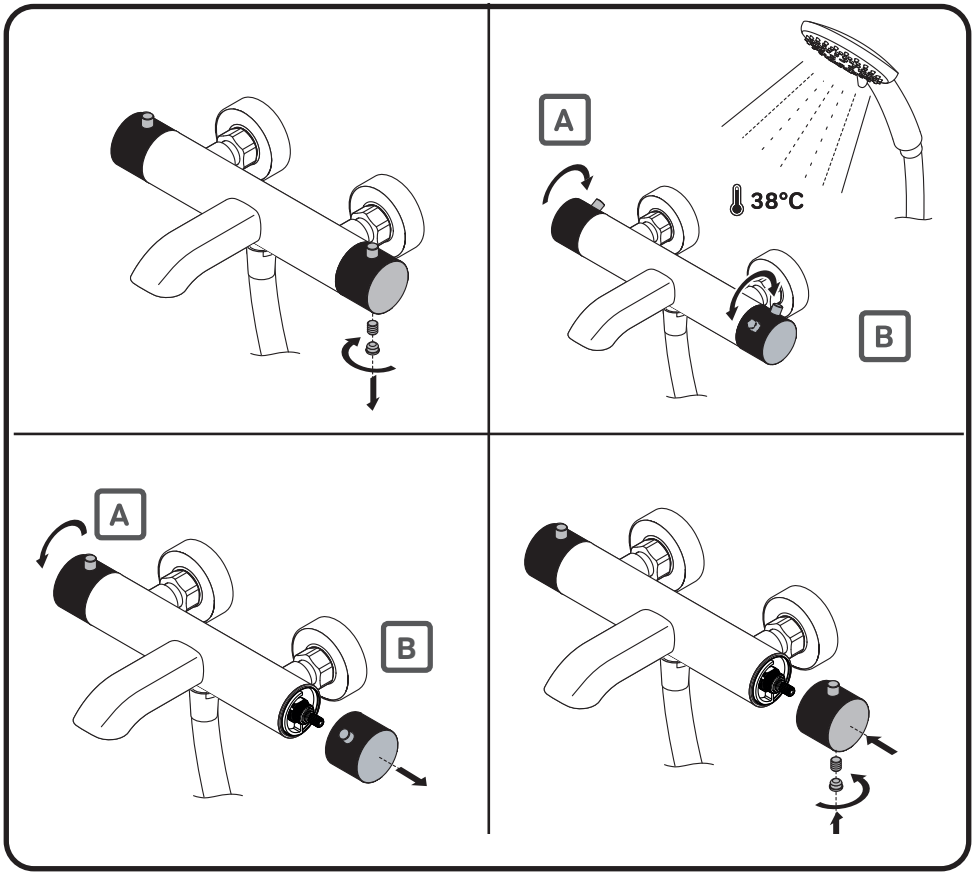

27

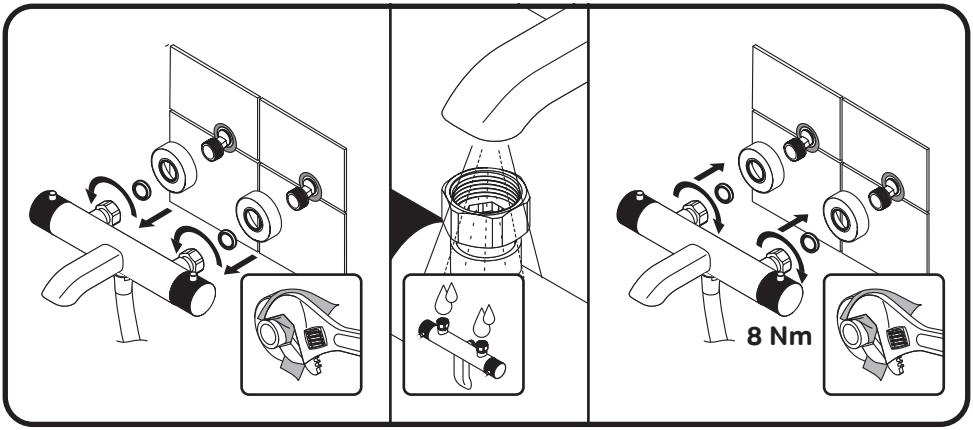

FUNCTIONS:



Spray



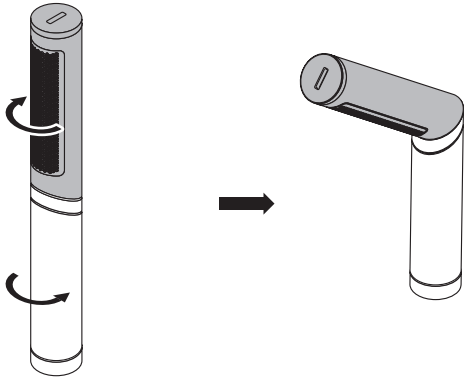

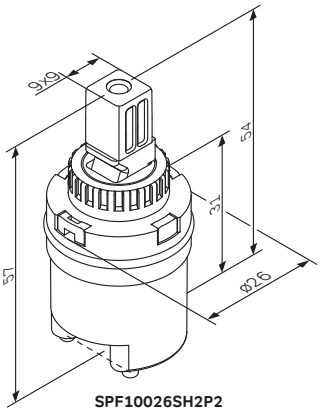

SPF10026SH2P2

Produktcode Product code Артикул	0,3 Mpa, L/Min
SPF10026SH2P2	12





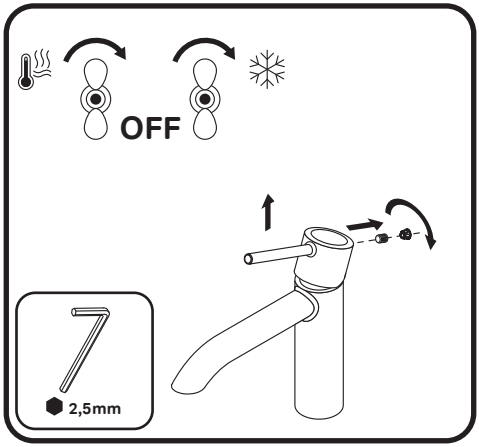

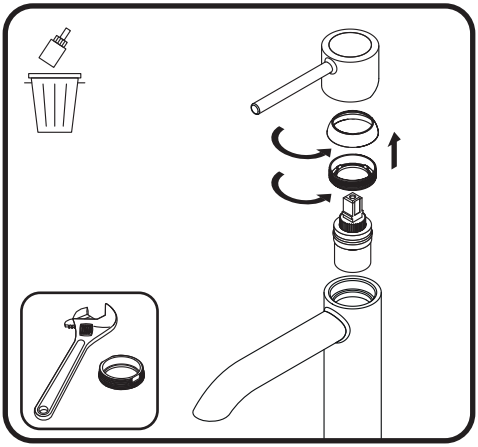

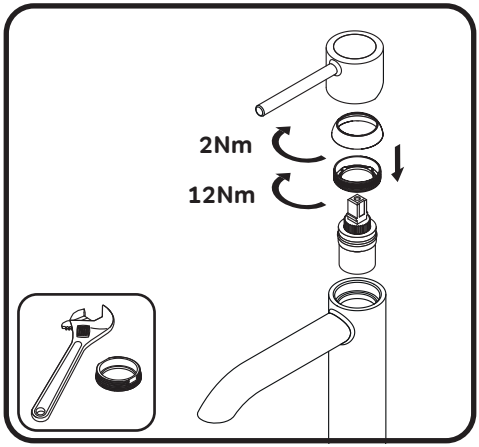

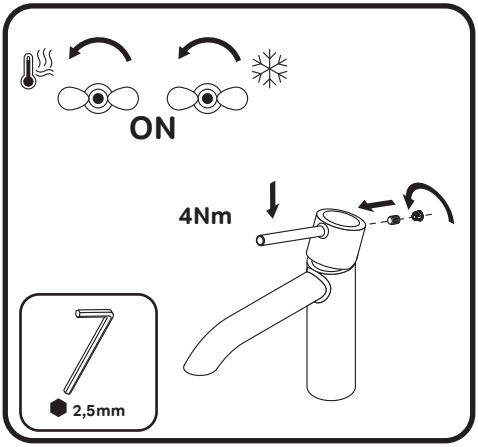

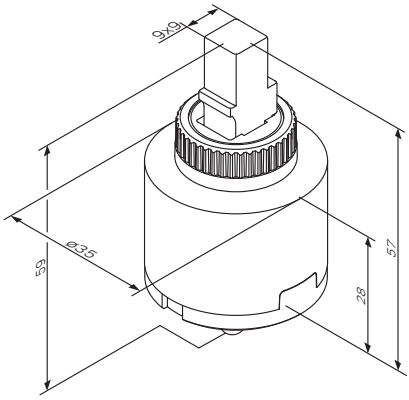

Produktcode Product code Артикул	0,3 Mpa, L/Min
SPF10035SF2P1	23



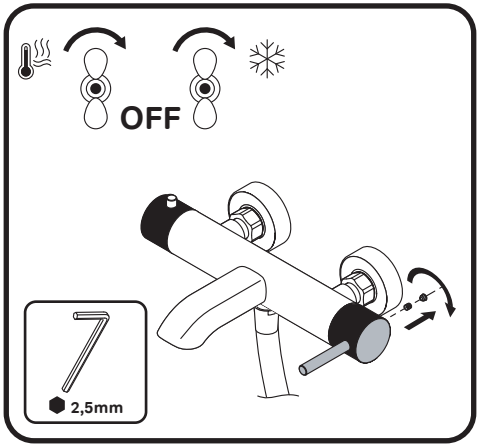

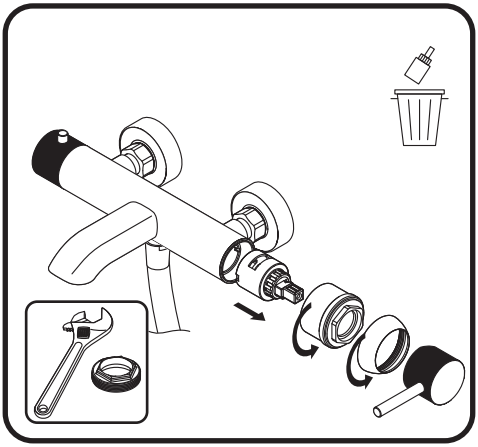

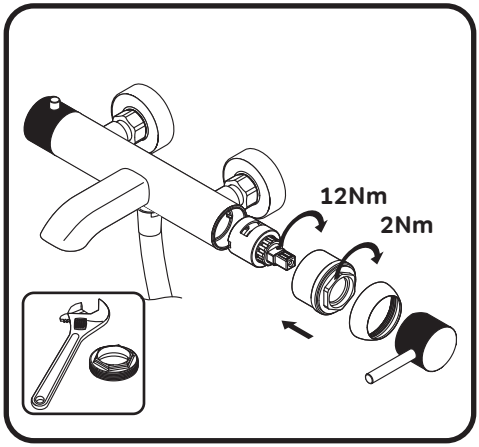

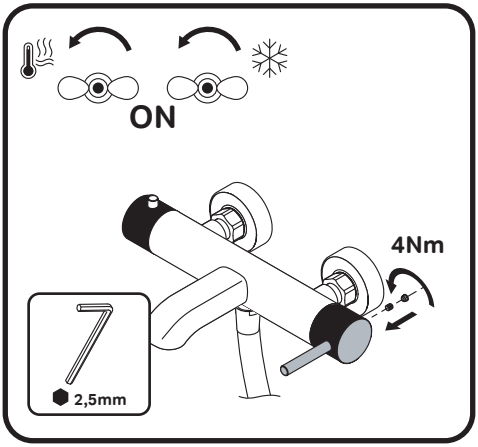

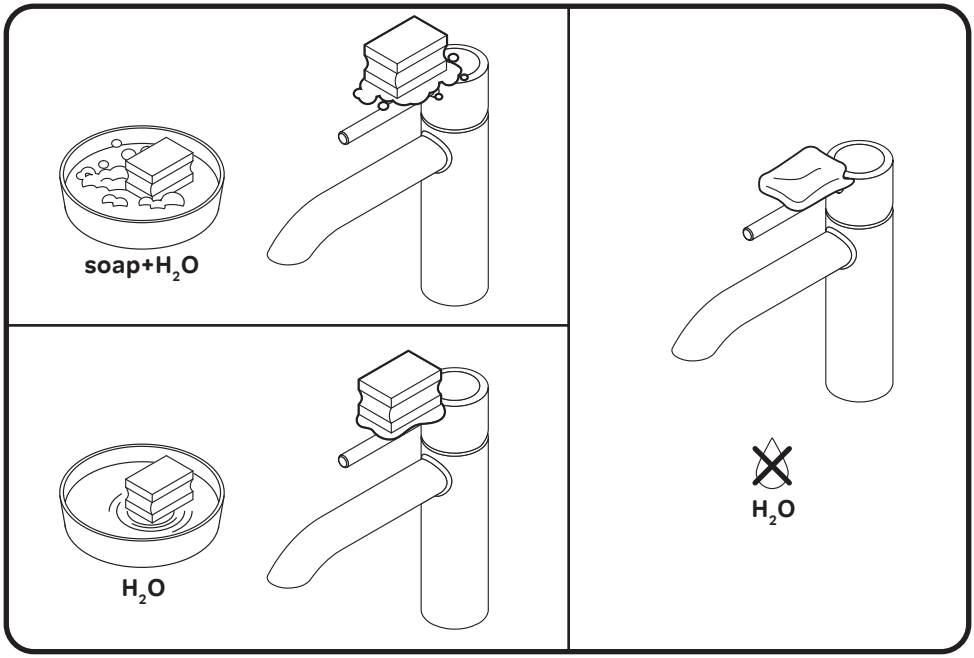

ACHTUNG / ATTENTION / ВНИМАНИЕ

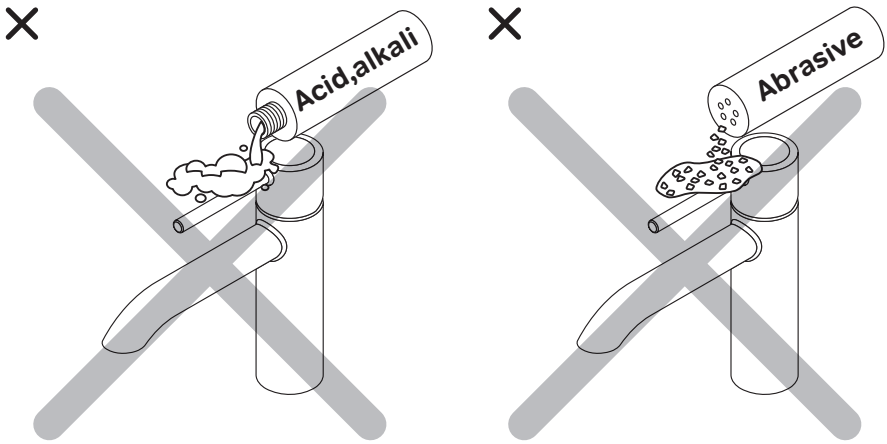

AM.PM Europe GmbH
Torstrasse 177 D-10115 Berlin
www.ampm-world.com 10/2026

Изготовитель и Продавец:
ООО «СанИмпекс», Россия,
199155, г. Санкт-Петербург,
вн.тер.г. муниципальный округ
Остров Декабристов, пр-кт
КИМа, д. 22, литра А, офис 124,
помещ. 5-Н №2