ZOTA

Группа безопасности ZOTA 1"/1,5; ZOTA 1"/3

Паспорт и инструкция по эксплуатации

СОДЕРЖАНИЕ

1. Общие сведения об изделии 2
1.1. Информация о документации 2
2. Технические данные 3
3. Устройство группы безопасности 4
4. Габаритные размеры 5
5. Инструкции по монтажу и эксплуатации 6
6. Техническое обслуживание 7
7. Условия хранения и транспортировки 8
8. Утилизация 8
9. Гарантийные обязательства 9
10. Свидетельство о продаже 11

1. Общие сведения об изделии

Уважаемый пользователь, благодарим Вас за то, что вы приобрели продукцию нашего производства.

Базовые принципы нашей производственной философии строятся на работе с обратной связью наших уважаемых клиентов. Именно благодаря Вашим советам и идеям, мы можем производить по-настоящему качественные и эффективные изделия.

И поэтому если Вы обнаружили в данном паспорте и инструкции какие-либо неточности или ошибки, просим Вас сообщить о них с помощью раздела обратная связь, доступного по QR-коду ниже:

Обратная связь ZOTA

Группа безопасности используется для защиты систем, которые в качестве теплоносителя используются вода или незамерзающие жидкости, предназначенные для использования в системах отопления.
Группа безопасности не предназначена для пара.
Группа безопасности отрегулирована изготовителем на заданное фиксированное давление.

1.1. Информация о документации

Убедительная просьба бережно хранить данный паспорт и инструкцию по эксплуатации, а также другую необходимую документацию, чтобы в случае необходимости можно было воспользоваться ими в любой момент. В случае переезда или продажи устройства следует передать прилагаемую документацию новому пользователю.

Все части содержат важную информацию, влияющую на безопасность. Пользователь должен ознакомиться со всеми частями инструкции по эксплуатации.
За ущерб, вызванный несоблюдением паспорта и инструкции по эксплуатации, производитель не несёт ответственности.

2. Технические данные

№	Наименование	ZOTA 1″/1,5	ZOTA 1″/3
1	Давление открытия предохранительного клапана, МПа	0,15	0,3
2	Максимальное рабочее давление воздухоотводчика, МПа	1	
3	Минимальное рабочее давление, МПа	0,02	
4	Максимальная мощность системы отопления (котла), кВт	50	
5	Температура рабочей среды, °С	от 0 до +110	
6	Температура окружающей среды, °С	от +1 до +60	
7	Присоединительная резьба (внутр.)	1″	
8	Присоединительная резьба воздухоотводчика	1/2″	
9	Присоединительная резьба манометра	1/4″	
10	Присоединительная резьба предохранительного клапана	1/2″ 3/4″	
11	Присоединительная резьба отсекающего клапана	1/2″	
12	Предел шкалы манометра, бар	4	
13	Материал основания	латунь	

Таб.1 Технические характеристики

3. Устройство группы безопасности

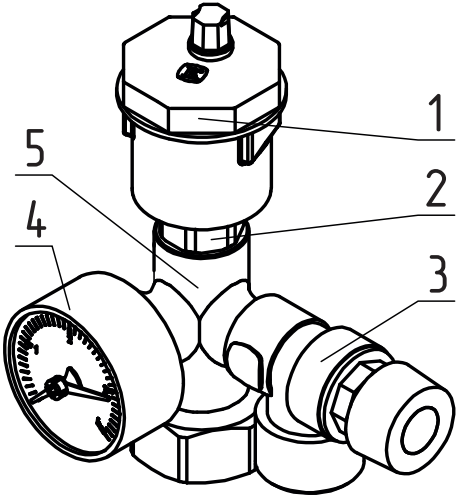

1 - Воздухоотводчик
2 - Отсекающий клапан
3 - Предохранительный клапан
4 - Манометр
5 - Основание

Рис.1 Устройство группы безопасности

4. Габаритные размеры

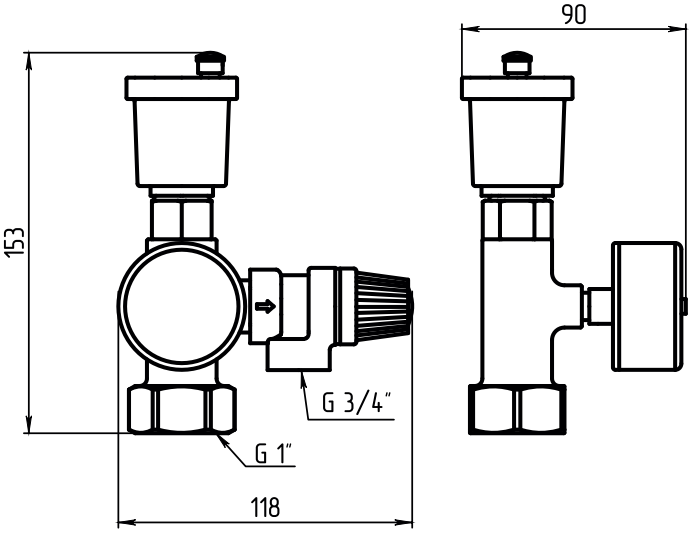

Рис.2 Габаритные размеры

5. Инструкции по монтажу и эксплуатации

- Группа безопасности должна быть установлена на подающем стояке на расстоянии не далее 1 метра от котла. Соединение группы безопасности и трубопровода должно быть герметичным. Воздухоотводчик должен находится в строго вертикальном положении.



Между трубопроводом и группой безопасности не должно быть никакой запорной арматуры.

- Герметизируйте соединение с помощью соответствующего уплотнительного материала (пакли, фторопластовой ленты или уплотнительной пасты).
- Установите группу безопасности таким образом, чтобы показания манометра были удобны для считывания. Между котлом и группой безопасности запрещается установка запорной арматуры.
- Участок трубопровода от котла до группы безопасности не должен иметь поворотов.
- Подключенный к входу группы безопасности трубопровод должен быть выполнен так, чтобы было исключено любое накопление в нем грязи.
- Сливной трубопровод должен иметь проходное сечение, соответствующее присоединительному размеру выпускного отверстия предохранительного клапана, иметь длину не более 2 метров и не иметь более двух колен. Данный трубопровод должен быть выполнен таким образом, чтобы избежать накопления в нем конденсата, а также замерзания жидкости.
- Проверьте работу предохранительного клапана, повернув его ручку не менее, чем на ½ оборота.
- Проверку работоспособности предохранительного клапана необходимо проводить перед каждым отопительным сезоном, минимум один раз в год.
- Группа безопасности должна эксплуатироваться при давлении и температуре, изложенных в таблице технических характеристик **(Таблица 1)**.

6. Техническое обслуживание

- Техническое обслуживание воздухоотводчика заключается в удалении шлама из колбы, воздушного канала и межвиткового пространства пружины.
- Техническое обслуживание должно проводиться не реже, чем через каждые 12 месяцев эксплуатации.
- При заполнении системы рабочей жидкостью воздухоотводчик должен быть закрыт.
- Работоспособность предохранительного клапана нужно проводить не реже 1 раза в 12 месяцев, а также проверять его на отсутствие трещин, коррозионных язв, забоин.

7. Условия хранения и транспортировки

Изделия должны храниться в упаковке предприятия-изготовителя по условиям хранения 3 по ГОСТ 15150. Транспортировка изделий должна осуществлять в соответствии с условиями 5 по ГОСТ 15150.

8. Утилизация

Утилизация изделия производится в соответствии с установленным на предприятии порядком (переплавка, захоронение, перепродажа), составленным в соответствии с Законами РФ №96-ФЗ «Об охране атмосферного воздуха», №89-ФЗ «Об отходах производства и потребления», №52-ФЗ «О санитарно-эпидемиологическом благополучии населения», а также другими российскими и региональными нормами, актами, правилами, распоряжениями и прочими документами, принятыми во исполнение указанных законов.

9. Гарантийные обязательства

Предприятие-изготовитель гарантирует:

- Соответствие характеристик изделия паспортным данным;
- Нормальную работу изделия при соблюдении всех требований паспорта и инструкции по эксплуатации;
- Безвозмездную замену вышедшего из строя изделия в течении гарантийного срока при соблюдении условий, указанных в настоящем паспорте и инструкции по эксплуатации.



Гарантийный срок на изделие **24 месяца** со дня продажи торговой организацией.
Если дату продажи установить невозможно, то срок исчисляется со дня изготовления.

Рекламации на работу изделия не принимаются, бесплатный ремонт, и замена не производятся в случаях:

- Несоблюдения потребителем требований, указанных в паспорте и инструкции по установке и эксплуатации;
- Повреждений, вызванных воздействием отрицательных температур окружающей среды;
- Гарантия не распространяется на дефекты:

1. Возникшие в случае ненадлежащей транспортировки и погрузо-разгрузочных работ;
2. Возникшие в случае воздействия веществ, агрессивных к материалам изделия;
3. Вызванные пожаром, стихией, форс-мажорными обстоятельствами;
4. Вызванные неправильными действиями потребителя;

- Повреждений, вызванных внешним ударным воздействием;
- Самовольной разборки, ремонта или модификации изделия потребителем.

Изделие, утратившее товарный вид по вине потребителя, обмену и возврату по гарантийным обязательствам не подлежит.

По вопросам качества продукции обращаться на предприятие-изготовитель по адресу:
660061, г. Красноярск, ул. Калинина, 53А, ООО «ЗОТА»
Контактный центр: 8 (800) 444-8000
e-mail: service@zota.ru
www.zota.ru

Сервисный чат бот Telegram

10. Свидетельство о продаже

Уважаемый покупатель! Убедительно просим Вас во избежание недоразумений внимательно изучить инструкцию по эксплуатации и условия гарантийного обслуживания.

Группа безопасности ZOTA

№	Артикул	Количество

Дата продажи _____ 20 ____ г.

Штамп организации продавца

Наименование торговой организации

_____

ZOTA

2024