ZOTA

Инструкция по установке и настройке комплекта автоматики TurboSet

СОДЕРЖАНИЕ

1. **Общие сведения об изделии** 2
   - 1.1. Преимущества и особенности изделия 2
   - 1.2. Информация о документации 3
   - 1.3. Артикулы 3
2. **Комплект поставки** 4
3. **Установка комплекта TurboSet** 5
   - 3.1. Установка комплекта TurboSet на котлы ZOTA Тополь-М, ZOTA Тополь-ВК 5
   - 3.2. Установка комплекта TurboSet на котлы ZOTA Master 14 и ZOTA Master 20 7
   - 3.3. Установка комплекта TurboSet на котлы ZOTA Bulat 9
   - 3.4. Установка комплекта TurboSet на котлы ZOTA LAVA 11
   - 3.5. Установка комплекта TurboSet на котлы Master-X 13
   - 3.6. Установка комплекта TurboSet на котлы Forest 15
4. **Настройка вентилятора наддува** 17
5. **Настройка контроллера ZOTA C-Line SF** 18
6. **Контактные данные** 23

1. Общие сведения об изделии

Уважаемый пользователь, благодарим Вас за выбор нашей продукции.

Базовые принципы производственной философии компании ZOTA строятся на работе с обратной связью от наших внимательных и ответственных покупателей. Именно благодаря советам и идеям, которые получаем от Вас, мы можем предоставлять по-настоящему качественные и эффективные изделия.

Если Вы обнаружили в данном паспорте и инструкции по эксплуатации какие-либо неточности, просим Вас сообщить о них в форме обратной связи, доступной в ссылке по QR-коду:

Обратная связь ZOTA

Комплект автоматики TurboSet для твердотопливных котлов предназначен для установки на котлы:

- ZOTA Master и ZOTA Master-X 14, 20;
- ZOTA Тополь-М 14, 20, 30, 42, 60, 80;
- ZOTA Тополь-ВК 16, 22, 32;
- ZOTA Bulat 18, 23, 28, 35, 45;
- ZOTA LAVA 13, 17, 26;
- ZOTA Forest 16, 21, 31.

1.1. Преимущества и особенности изделия

Комплект обеспечивает оптимальное горение топлива за счет регулируемой подачи воздуха в зону горения. Контроллер котла ZOTA C-Line SF обеспечивает быстрый выход котла в режим чистого горения при растопке, более длительное горение топлива на одной загрузке и соответственно уменьшение расхода топлива.

Регулятор температуры с «интеллектуальным» управлением позволяет более точно поддерживать температуру в системе отопления и снижает риск закипания воды.

При использовании дополнительного комнатного термостата, который подключается к регулятору температуры, возможно поддержание температуры воздуха в помещении. Контроллер котла ZOTA C-Line SF также может управлять насосом отопления (ЦО).

В случае отключения электроэнергии возможно продолжение горения топлива за счет естественной тяги с ручной регулировкой заслонок дымохода и вентилятора.

1.2. Информация о документации

Убедительная просьба бережно хранить данную инструкцию, а также другую необходимую документацию, чтобы в случае необходимости можно было воспользоваться ими в любой момент. В случае переезда или продажи устройства следует передать прилагаемую документацию новому пользователю.



Внимание! Все части содержат важную информацию, влияющую на безопасность. Пользователь должен ознакомиться со всеми частями инструкции. За ущерб, вызванный несоблюдением инструкции, производитель не несёт ответственности.

1.3. Артикулы

№	Наименование	Артикулы
1	Комплект автоматики TurboSet для Master-X 14-20	TS4932000014
2	Комплект автоматики TurboSet для Master 14-20 и Тополь-М 14-30 до 2021 г.в.	TS4932000017
3	Комплект автоматики TurboSet для Тополь-ВК 16-32 и Тополь-М 14-30 с 2021 г.в.	TS4932000016
4	Комплект автоматики TurboSet для Тополь-М 42	TS4932000019
5	Комплект автоматики TurboSet для Тополь-М 60	TS4932000020
6	Комплект автоматики TurboSet для Тополь-М 80	TS4932000021
7	Комплект автоматики TurboSet для BULAT 18-28, LAVA 13-26, FOREST 16-31	TS4932000012
8	Комплект автоматики TurboSet для BULAT 35-45	TS4932000013
9	Комплект автоматики TurboSet универсальный	TS4932000011

Табл. 1 Артикулы комплектов автоматики TurboSet

2. Комплект поставки

№	Наименование	Количество, шт
1	Контроллер ZOTA C-Line SF	1
2	Вентилятор наддува с воздушной заслонкой	1
3	Дверца для установки вентилятора *	1
4	Гильза для установки датчиков температуры	1
5	Инструкция по установке и настройке комплекта	1
6	Коробка упаковочная	1

Табл. 2 Комплект поставки



* **Внимание!** Не входит в комплект поставки «Комплект автоматики TurboSet (универсальный)».

3. Установка комплекта TurboSet

3.1. Установка комплекта TurboSet на котлы ZOTA Тополь-М, ZOTA Тополь-ВК

Внимание! При установке комплекта на котел необходимо обеспечить газоплотность дверцы с вентилятором наддува. Все устанавливаемые элементы должны плотно прилегать друг к другу, место прилегания двери к котлу не должно иметь зазоров, уплотнительный шнур двери должен плотно прилегать к проему котла.

Регулятор температуры можно установить на любую удобную для использования поверхность, температура которой в процессе эксплуатации не превышает 50 °С.
При установке на верхнюю крышку котла, используйте подставку из комплекта поставки.

Последовательность установки комплекта TurboSet (см. **Рис. 1**):

- Открутите 2 болта с гайками, шайбами и пружинными шайбами (**поз. 7, 8, 9, 10**) с зольной дверцы котла (**поз. 1**);
- Снимите зольную дверцу котла (**поз. 1**);
- Установите новую дверцу для вентилятора (**поз. 2**) и зафиксируйте двумя болтами с гайками, шайбами и пружинными шайбами (**поз. 7, 8, 9, 10**);
- Установите вентилятор наддува (**поз. 3**) через прокладку (**поз. 4**) на дверцу и зафиксируйте 4 винтами с шайбами и пружинными шайбами (**поз. 11, 12, 13**);
- Открутите заглушку (или тягорегулятор) с боковой стенки котла и установите гильзу для датчиков (**поз. 5**) в отверстие, обеспечив герметичность соединения;
- Установите контроллер (**поз. 6**) в удобное для Вас место;
- Установите датчик температуры теплоносителя и датчик перегрева в гильзу (**поз. 5**);
- Подключите к регулятору температуры вентилятор наддува и насосы ЦО;
- Подключите болт заземления на задней стенке котла к контуру заземления.

Внимание! Не устанавливайте регулятор близко к загрузочной дверце котла, для исключения его повреждения топочными газами.
Не допускайте попадания электрических шнуров на сильно нагревающиеся поверхности, во избежание повреждения ПВХ изоляции шнура.

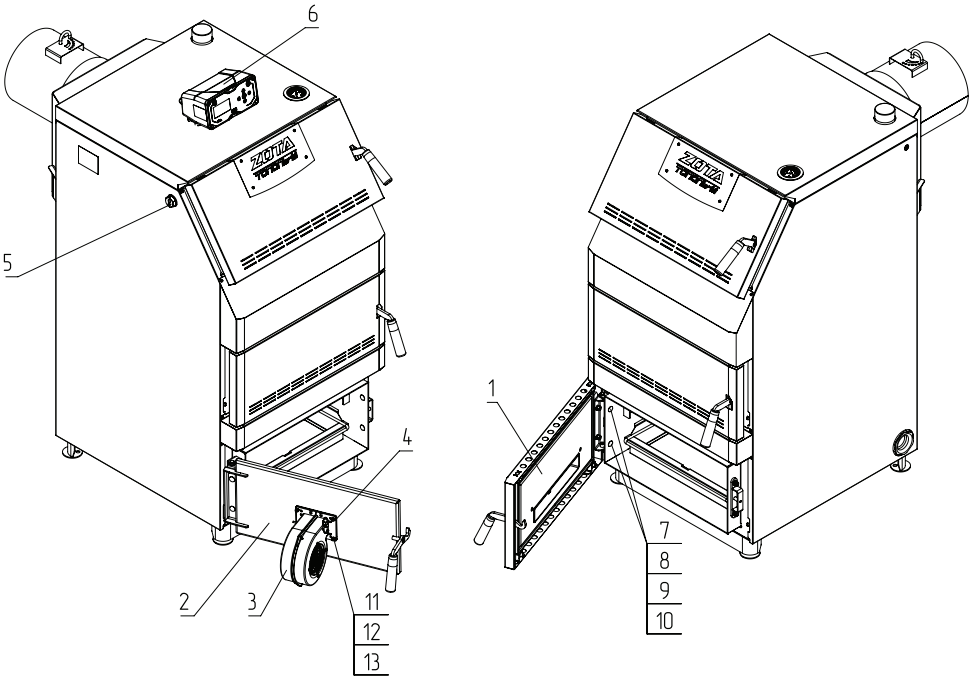

Рис. 1 Установка комплекта TurboSet на котел ZOTA Тополь-М, ZOTA Тополь-ВК

1 - Зольная дверца котла
2 - Дверца для вентилятора
3 - Вентилятор
4 - Прокладка
5 - Гильза для датчиков
6 - Контроллер C-Line SF
7 - Болт M8x20
8 - Гайка M8
9 - Шайба 8
10 - Шайба пружинная 8
11 - Винт M5x16
12 - Шайба 5
13 - Шайба пружинная 5

3.2. Установка комплекта TurboSet на котлы ZOTA Master 14 и ZOTA Master 20

Внимание! При установке комплекта на котел необходимо обеспечить газоплотность дверцы с вентилятором наддува. Все устанавливаемые элементы должны плотно прилегать друг к другу, место прилегания двери к котлу не должно иметь зазоров, уплотнительный шнур двери должен плотно прилегать к проему котла.

Регулятор температуры можно установить на любую удобную для использования поверхность, температура которой в процессе эксплуатации не превышает 50 °C.
При установке на верхнюю крышку котла, используйте подставку из комплекта поставки.

Последовательность установки комплекта TurboSet (см. **Рис. 2**):

- Открутите 4 самореза (**поз. 1**) с зольной дверцы котла (**поз. 4**);
- Отодвиньте обшивку (**поз. 2**) и вытащите ось дверцы (**поз. 3**);
- Снимите зольную дверцу котла (**поз. 4**);
- Установите новую дверцу для вентилятора (**поз. 5**);
- Вставьте ось дверцы вентилятора (**поз. 6**) в отверстия дверцы и зафиксируйте её снизу стопорной шайбой (**поз. 7**);
- Установите вентилятор наддува (**поз. 8**) через прокладку (**поз. 9**) на дверцу и зафиксируйте 4 винтами с шайбами (**поз. 10, 11, 12**);
- Открутите заглушку (или тягорегулятор) с боковой стенки котла и установите гильзу для датчиков (**поз. 13**) в отверстие, обеспечив герметичность соединения;
- Установите контроллер (**поз. 14**) в удобное для Вас место;
- Установите датчик температуры теплоносителя и датчик перегрева в гильзу (**поз. 13**);
- Подключите к регулятору температуры вентилятор наддува и насосы ЦО;
- Подключите болт заземления на задней стенке котла к контуру заземления.

Внимание! Не устанавливайте регулятор близко к загрузочной дверце котла, для исключения его повреждения топочными газами.
Не допускайте попадания электрических шнуров на сильно нагревающиеся поверхности, во избежание повреждения ПВХ изоляции шнура.

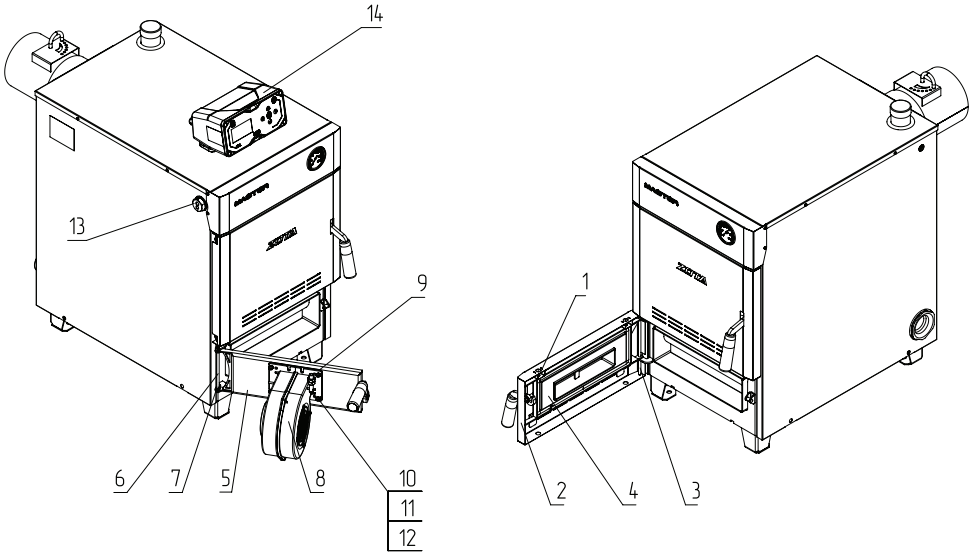

Рис. 2 Установка комплекта TurboSet на котел ZOTA Master

1 - Саморез 3,5x9,5
2 - Обшивка дверцы
3 - Ось дверцы
4 - Зольная дверца котла
5 - Дверца для установки вентилятора
6 - Ось дверцы вентилятора
7 - Стопорная шайба
8 - Вентилятор
9 - Прокладка
10 - Винт M5x16
11 - Шайба 5
12 - Шайба пружинная 5
13 - Гильза для датчиков
14 - Контроллер C-Line SF

3.3. Установка комплекта TurboSet на котлы ZOTA Bulat

Внимание! При установке комплекта на котел необходимо обеспечить газоплотность дверцы с вентилятором наддува. Все устанавливаемые элементы должны плотно прилегать друг к другу, место прилегания двери к котлу не должно иметь зазоров, уплотнительный шнур двери должен плотно прилегать к проему котла.

Регулятор температуры можно установить на любую удобную для использования поверхность, температура которой в процессе эксплуатации не превышает 50 °С. При установке на верхнюю крышку котла, используйте подставку из комплекта поставки.

Последовательность установки комплекта TurboSet (см. **Рис. 3**):

- Открутите 4 винта (**поз. 1**) с огнеупорной вставки (**поз. 11**);
- Снимите огнеупорную вставку и открутите 2 гайки с зольной дверцы котла (**поз. 2**);
- Снимите поддувало (**поз. 3**);
- Установите вентилятор наддува (**поз. 4**) через прокладку (**поз. 5**) на переходник (**поз. 6**) и зафиксируйте 4 винтами с шайбами (**поз. 7**);
- Установите переходник с вентилятором на зольную дверцу котла (**поз. 2**);
- Зафиксируйте 2 болтами с шайбами и гайками (**поз. 8**);
- Открутите заглушку (или тягорегулятор) с боковой стенки котла и установите гильзу для датчиков (**поз. 9**) в отверстие, обеспечив герметичность соединения;
- Установите контроллер (**поз. 10**) в удобное для Вас место;
- Установите датчик температуры теплоносителя и датчик перегрева в гильзу (**поз. 9**);
- Подключите к регулятору температуры вентилятор наддува и насосы ЦО;
- Подключите болт заземления на задней стенке котла к контуру заземления.

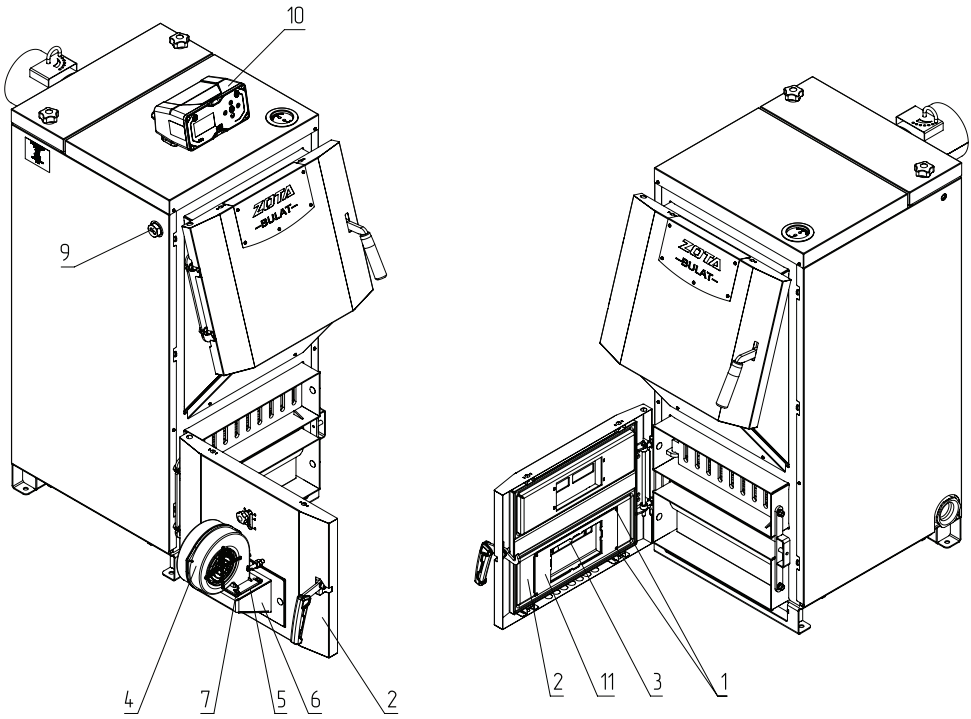

Рис. 3 Установка комплекта TurboSet на котлы ZOTA Bulat

1 - Винт M4x10
2 - Зольная дверца котла
3 - Поддувало
4 - Вентилятор
5 - Прокладка переходника
6 - Переходник для вентилятора
7 - Винт M5x20
8 - Болт M8x20
9 - Гильза для датчиков
10 - Контроллер C-Line SF
11 - Огнеупорная вставка

3.4. Установка комплекта TurboSet на котлы ZOTA LAVA

Внимание! При установке комплекта на котел необходимо обеспечить газоплотность дверцы с вентилятором наддува. Все устанавливаемые элементы должны плотно прилегать друг к другу, место прилегания двери к котлу не должно иметь зазоров, уплотнительный шнур двери должен плотно прилегать к проему котла.

Регулятор температуры можно установить на любую удобную для использования поверхность, температура которой в процессе эксплуатации не превышает 50 °С. При установке на верхнюю крышку котла, используйте подставку из комплекта поставки.

Последовательность установки комплекта TurboSet (см. **Рис. 4**):

- Открутите 2 гайки (**поз. 1**) с зольной дверцы котла (**поз. 2**);
- Снимите поддувало (**поз. 3**);
- Установите вентилятор наддува (**поз. 4**) через прокладку (**поз. 5**) на переходник (**поз. 6**) и зафиксируйте 4 винтами с шайбами (**поз. 7**);
- Установите переходник с вентилятором на зольную дверцу котла (**поз. 2**);
- Зафиксируйте 2 болтами с шайбами и гайками (**поз. 8**);
- Открутите заглушку (или тягорегулятор) с боковой стенки котла и установите гильзу для датчиков (**поз. 9**) в отверстие, обеспечив герметичность соединения;
- Установите контроллер (**поз. 10**) в удобное для Вас место;
- Установите датчик температуры теплоносителя и датчик перегрева в гильзу (**поз. 9**);
- Подключите к регулятору температуры вентилятор наддува и насосы ЦО;
- Подключите болт заземления на задней стенке котла к контуру заземления.

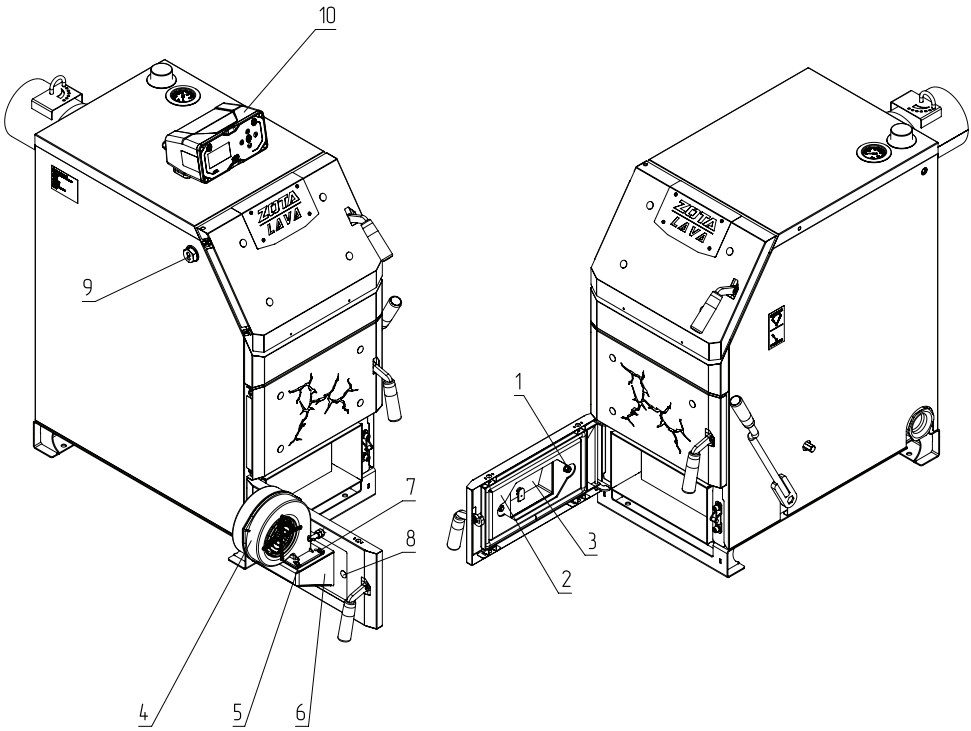

Рис. 4 Установка комплекта TurboSet на котлы ZOTA LAVA

1 - Гайка M8
2 - Зольная дверца котла
3 - Поддувало
4 - Вентилятор
5 - Прокладка переходника
6 - Переходник для вентилятора
7 - Винт M5x20
8 - Болт M8x20
9 - Гильза для датчиков
10 - Контроллер C-Line SF

3.5. Установка комплекта TurboSet на котлы Master-X

Внимание! При установке комплекта на котел необходимо обеспечить газоплотность дверцы с вентилятором наддува. Все устанавливаемые элементы должны плотно прилегать друг к другу, место прилегания двери к котлу не должно иметь зазоров, уплотнительный шнур двери должен плотно прилегать к проему котла.

Регулятор температуры можно установить на любую удобную для использования поверхность, температура которой в процессе эксплуатации не превышает 50 °С. При установке на верхнюю крышку котла, используйте подставку из комплекта поставки.

Последовательность установки комплекта TurboSet (см. **Рис. 5**):

- Снимите стопорные шайбы (**поз. 2**);
- Извлеките ось заслонки подачи первичного воздуха (**поз. 1**) и саму заслонку (**поз. 3**);
- Установите вентилятор наддува (**поз. 16**) через прокладку (**поз. 10**) на переходник (**поз. 11**) и зафиксируйте 4 винтами, шайбами и шайбами пружинными (**поз. 6, 7, 8**);
- Установите переходник с вентилятором на дверцу зольную (**поз. 5**) через прокладку переходника (**поз. 9**);
- Зафиксируйте переходник 2 болтами, шайбами, шайбами пружинными и гайками (**поз. 12, 13, 14, 15**);
- Открутите заглушку (или тягорегулятор) с боковой стенки котла и установите гильзу для датчиков (**поз. 4**) в отверстие, обеспечив герметичность соединения;
- Установите контроллер (**поз. 17**) в удобное для Вас место;
- Установите датчик температуры теплоносителя и датчик перегрева в гильзу (**поз. 4**);
- Подключите к регулятору температуры вентилятор наддува и насосы ЦО;
- Подключите болт заземления на задней стенке котла к контуру заземления.

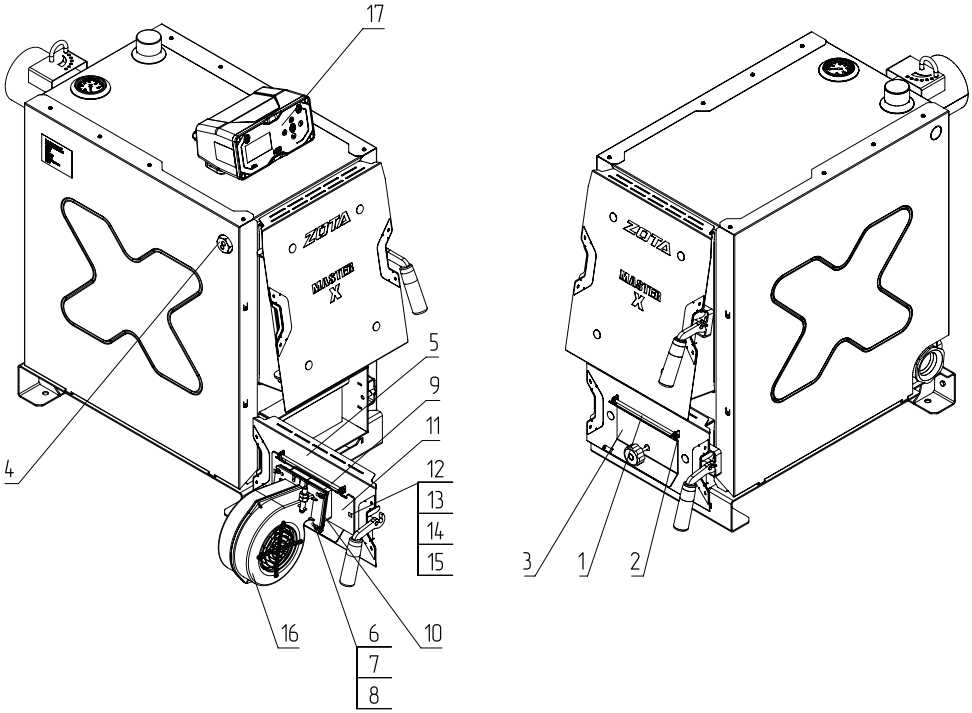

Рис. 5 Установка комплекта TurboSet на котлы ZOTA Master-X

1 - Ось заслонки
2 - Стопорная шайба
3 - Заслонка
4 - Гильза для датчиков
5 - Зольная дверца котла
6 - Винт М5х20
7 - Шайба 5
8 - Шайба пружинная 5
9 - Прокладка переходника
10 - Прокладка вентилятора
11 - Переходник для вентилятора
12 - Болт М8х50
13 - Шайба 8
14 - Шайба пружинная 8
15 - Гайка М8
16 - Вентилятор
17 - Контроллер C-Line SF

3.6. Установка комплекта TurboSet на котлы Forest

Внимание! При установке комплекта на котел необходимо обеспечить газоплотность дверцы с вентилятором наддува. Все устанавливаемые элементы должны плотно прилегать друг к другу, место прилегания двери к котлу не должно иметь зазоров, уплотнительный шнур двери должен плотно прилегать к проему котла.

Регулятор температуры можно установить на любую удобную для использования поверхность, температура которой в процессе эксплуатации не превышает 50 °С. При установке на верхнюю крышку котла, используйте подставку из комплекта поставки.

Последовательность установки комплекта TurboSet на котлы Forest (см. **Рис. 6**):

- Открутите 2 гайки (**поз. 1**) с зольной дверцы котла (**поз. 3**);
- Снимите поддувало (**поз. 2**);
- Установите вентилятор наддува (**поз. 12**) через прокладку (**поз. 8**) на переходник (**поз. 7**) и зафиксируйте 4 винтами с шайбами и пружинными шайбами (**поз. 9**, **10**, **11**);
- Установите переходник с вентилятором на зольную дверцу котла (**поз. 3**);
- Зафиксируйте 2 болтами с шайбами, пружинными шайбами и гайками (**поз. 1**, **4**, **5**, **6**);
- Открутите заглушку (или тягорегулятор) с боковой стенки котла и установите гильзу для датчиков (**поз. 13**) в отверстие, обеспечив герметичность соединения;
- Установите контроллер (**поз. 14**) в удобное для Вас место;
- Установите датчик температуры теплоносителя и датчик перегрева в гильзу (**поз. 13**);
- Подключите к регулятору температуры вентилятор наддува и насосы ЦО;
- Подключите болт заземления на задней стенке котла к контуру заземления.

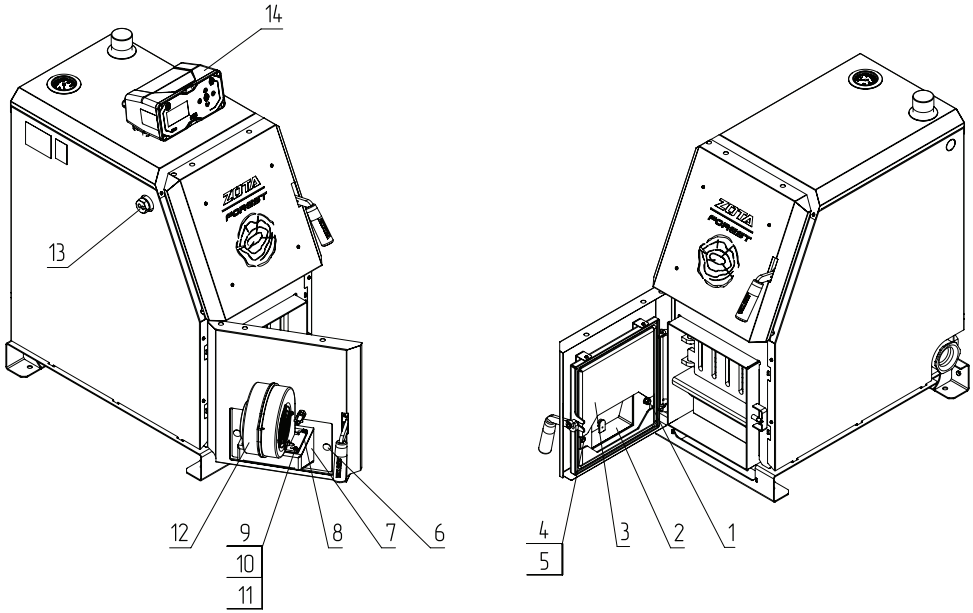

Рис. 6 Установка комплекта TurboSet на котлы ZOTA Forest

1 - Гайка М8
2 - Поддувало
3 - Зольная дверца котла
4 - Шайба 8
5 - Шайба пружинная 8
6 - Болт М8×20
7 - Переходник для вентилятора
8 - Прокладка переходника
9 - Винт М5×20
10 - Шайба 5
11 - Шайба пружинная 5
12 - Вентилятор
13 - Гильза для датчиков
14 - Контроллер C-Line SF

4. Настройка вентилятора наддува

После установки вентилятора необходимо обратить особое внимание на правильность настройки клапана и противовеса вентилятора. Пример правильной настройки клапана и противовеса представлены на **Рис. 7** и **Рис. 8**.

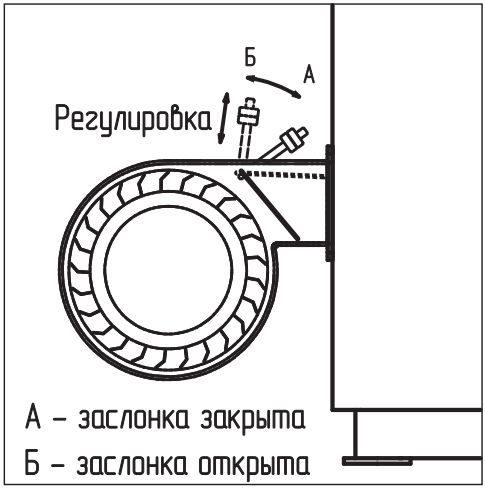

Рис. 7 Регулировка клапана вентилятора

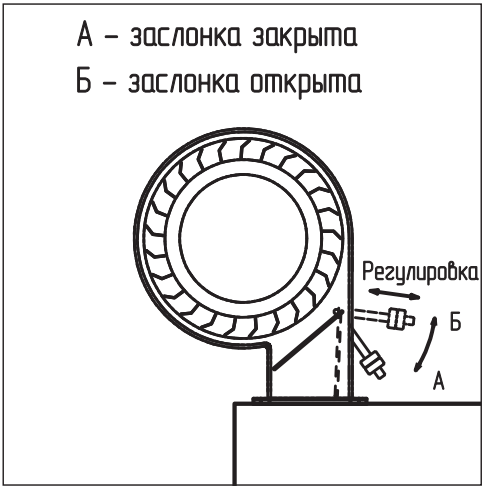

Рис. 8 Регулировка клапана вентилятора для котлов Bulat, LAVA

При работе котла на номинальной мощности или мощности, которая обеспечивает поддержание температуры теплоносителя в системе отопления на заданном уровне в период максимального потребления, произведите остановку вентилятора наддува. Перемещением рычага влево-вправо, а также перемещением гаек по резьбе вперед/назад осуществите настройку положения противовеса таким образом, чтобы в выключенном состоянии вентилятора клапан перекрывал канал поступления воздуха (см. **положение А**, **Рис. 7** и **Рис. 8** для котлов Bulat и LAVA), а при включении вентилятора на разогретом котле приоткрывался (см. **положение Б**, **Рис. 7** и **Рис. 8** для котлв Bulat и LAVA).

Внимание! Если неправильно настроить клапан и противовес вентилятора наддува, горение может продолжиться даже при полностью остановленном вентиляторе наддува, что приведет к закипанию теплоносителя. Кипение теплоносителя в котле может привести к выходу из строя котла или системы отопления.

Внимание! Если при остановке вентилятора клапан и противовес отклоняются и пропускают воздух, и при этом гайки противовеса максимально удалены от оси вращения, необходимо добавить гайку к противовесу.

5. Настройка контроллера ZOTA C-Line SF

Внимание! Подробные сведения по настройке режимов работы приведены в паспорте и инструкции по эксплуатации контроллера ZOTA C-Line SF.

Внимание! Для корректной работы контроллера необходимо подключить насос ЦО.

В контроллере ZOTA C-Line SF использован алгоритм поддержания температуры теплоносителя, который учитывает конструктивные особенности системы отопления: мощность котла, объем теплоносителя.

Регулировка вентилятора наддува позволяет точнее поддерживать заданную температуру теплоносителя, что в свою очередь обеспечивает безопасность системы в целом.

Далее приведены рекомендации, помогающие настроить режимы работы контроллера ZOTA C-Line SF после установки на котлы ZOTA Master, Master-X, ZOTA Тополь-М, ZOTA Тополь-ВК, ZOTA Bulat, ZOTA LAVA, ZOTA Forest.

Базовые и рекомендуемые значения параметров в зависимости от модели котла приведены в **Табл. 3**.

Для настройки параметров:

1. Перейдите в «Меню монтажника» контроллера: находясь на главном экране или в любом из разделов «Меню пользователя» зажмите кнопку OK на 3 секунды или, если Вы находитесь на экране информации, коротко нажмите на кнопку OK для перехода в «Меню монтажника»;
2. Выберите необходимый пункт меню;
3. Установите требующееся значение;
4. Нажмите кнопку OK;

Внимание! При установке слишком больших или слишком малых значений скорости вентилятора наддува, котел может закипеть. Также может существенно увеличиться температура уходящих газов, что приведет к снижению эффективности работы котла и выходу из строя дымовой трубы.

Внимание! Вентилятор наддува может останавливаться по причине пониженного напряжения в сети, отсутствия или недостатка тяги дымовой трубы, отсутствия функционирующей приточной вентиляции и попадания пыли, грязи или других инородных тел в крыльчатку вентилятора наддува.

Внимание! Выход дыма из котла в процессе розжига может быть связан с нехваткой или отсутствием тяги дымовой трубы, прогрейте дымоход с помощью растопочного материала, снизьте мощность вентилятора наддува до минимума, подберите подходящее значение мощности наддува. Более подробная информация описана в паспорте и инструкции по эксплуатации на контроллер C-Line SF.

Датчик в котле

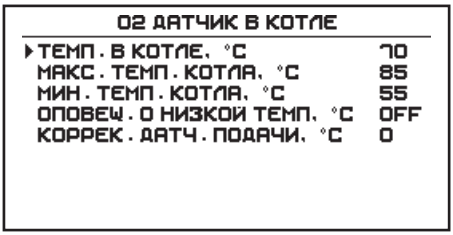

Меню настройки температуры теплоносителя в котле.

Внимание! Установленные по умолчанию параметры являются оптимальными для хорошей работы котла и комплекта автоматики.

Мощность котла

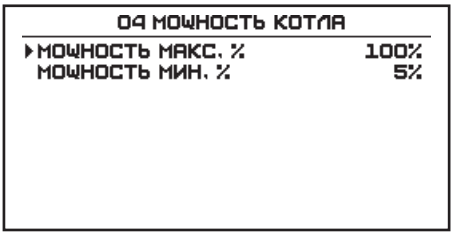

В процессе работы контроллер сам рассчитывает необходимую в данный момент мощность, исходя из потребностей системы отопления.
Под рассчитанную мощность контроллер пропорционально изменяет обороты вентилятора наддува. Мощность котла может изменяться только в установленном диапазоне Мощности МИН-МАКС.

Мощность «МАКС» задает точку, выше которой контроллер никогда не установит мощность котла, даже если желаемые значения температур не достигнуты.

Мощность «МИН» задает точку, ниже которой контроллер переведет котел из режима «Горение» в приостановку до следующего цикла нагрева.

Внимание! Установленные по умолчанию параметры являются оптимальными для хорошей работы котла и комплекта автоматики.

Настройки горения - Розжиг

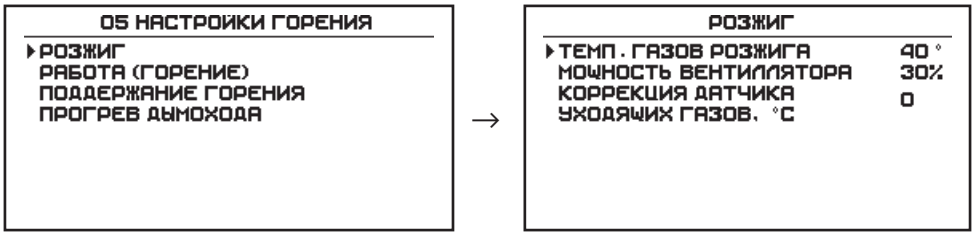

Параметр необходим для перехода котла в полуавтоматический режим работы.

Внимание! Функция работает только при использовании датчика дымовых газов.

Значение используется в режиме горения – при падении ниже данной температуры котел запускает таймер определения затухания котла.

Внимание! Установленные по умолчанию параметры являются оптимальными для хорошей работы котла и комплекта автоматики.

Настройки горения - Работа

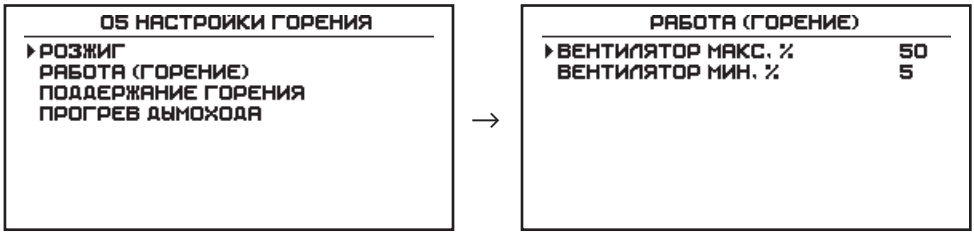

Меню настройки работы котла в режиме «Работа».

Данные параметры регулируют скорость наддува вентилятора во время работы. При необходимости параметры могут быть изменены вследствии индивидуальной эксплуатации отопительного прибора.

Настройки горения - Поддержание горения - Вент. наддува в поддержании

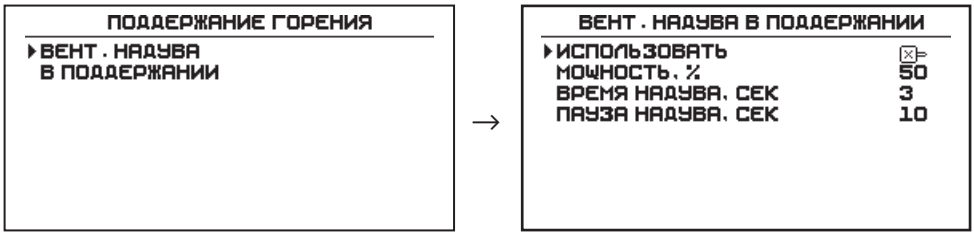

По достижении заданной температуры котел переходит в режим «поддержание горения», при котором контроллер с помощью вентилятора наддува поддерживает минимальный уровень горения во избежание затухания котла.

Прогрев дымохода

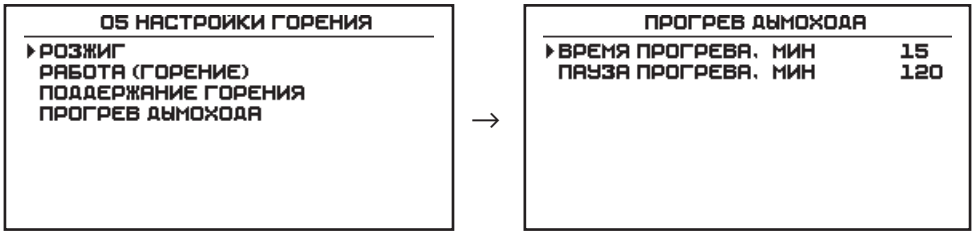

Режим «прогрев дымохода» предназначен для периодического включения работы котла на минимальной мощности для прогрева дымовой трубы. Режим «прогрев дымохода» не позволяет температуре внутренней поверхности дымохода опускаться до значения, при котором образуется конденсат во время работы.

Для настройки используются параметры:

- Время прогрева дымохода (длительность прогрева дымохода во время цикла прогрева), мин;
- Пауза прогрева (пауза между прогревами дымохода), мин.

Обозначение	Описание	Предел	Базовые настройки	Рекомендуемые настройки																					
				ZOTA Forest 16	ZOTA Forest 21	ZOTA Forest 31	ZOTA Master/Master-X 14	ZOTA Master/Master-X 20	ZOTA Тополь-М 14	ZOTA Тополь-М 20	ZOTA Тополь-М 30	ZOTA Тополь-М 42	ZOTA Тополь-М 60	ZOTA Тополь-М 80	ZOTA Тополь-ВК 16	ZOTA Тополь-ВК 22	ZOTA Тополь-ВК 32	ZOTA Bulat 18; 23	ZOTA Bulat 28	ZOTA Bulat 35	ZOTA Bulat 45	ZOTA LAVA 13	ZOTA LAVA 17	ZOTA LAVA 26
Мощность «Макс»	Настройка Мощность «МАКС» задает точку, выше которой контроллер никогда не установит мощность котла, даже если желаемые значения температур не достигнуты.	50-100 %	100	100 %																					
Мощность «Мин»	Настройка Мощность «МИН» задает точку, ниже которой контроллер переведет котел из режима «Горение» в приостановку до следующего цикла нагрева.	15-30 %	15	15																					
Мощность вентилятора «Розжиг»	Мощность работы вентилятора во время розжига (автоматического, полуавтоматического, ручного управления).	1-100 %	50	30																					
Вентилятор макс. «Работа (Горение)»	Мощность работы вентилятора при 100 % мощности работы котла.	10-100 %	50	30	30	32	30	30	30	30	32	35	40	50	30	30	32	45	50	55	57	30	30	31
Вентилятор мин. «Работа (Горение)»	Мощность работы вентилятора при 15 % мощности работы котла.	1-50 %, но не более «Вентилятор Макс»	5	5	5	5	5	5	5	5	5	5	10	10	5	5	5	10	10	10	10	5	5	5

Табл. 3 Рекомендуемые значения скорости вентилятора

6. Контактные данные

По вопросам качества продукции обращаться на предприятие-изготовитель по адресу: 660061, г. Красноярск, ул. Калинина, 53А, ООО «ЗОТА»
Контактный центр: 8 (800) 444-8000
e-mail: service@zota.ru
www.zota.ru

Сервисный чат-бот Telegram

ZOTA

2026